# 1/10 SCALE R/C HIGH PERFORMANCE RACING CAR

# TB-02R

## CHASSIS KIT

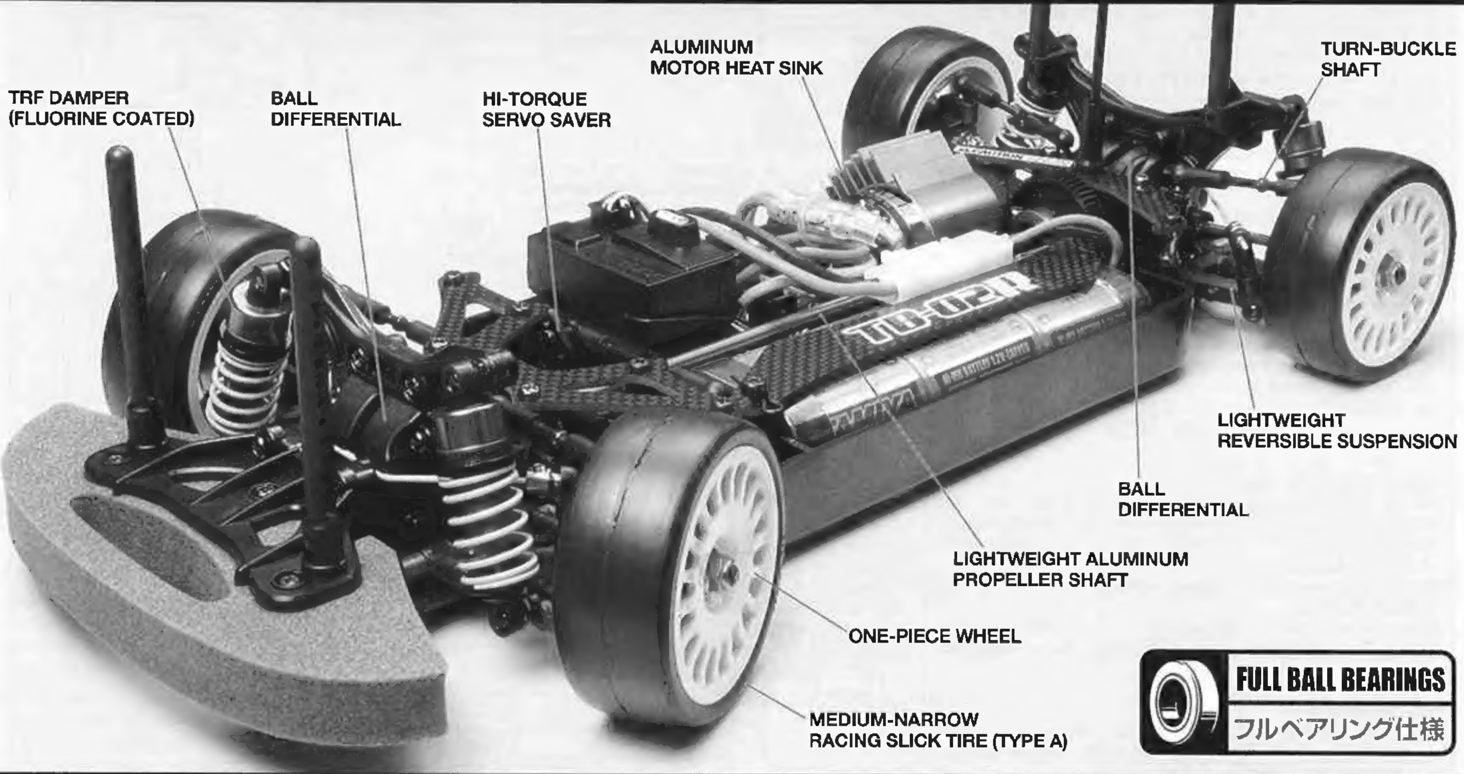


**FULL BALL BEARINGS**
フルベアリング仕様

## 1/10 電動RC4WDレーシングカー　TB-02Rシャーシキット

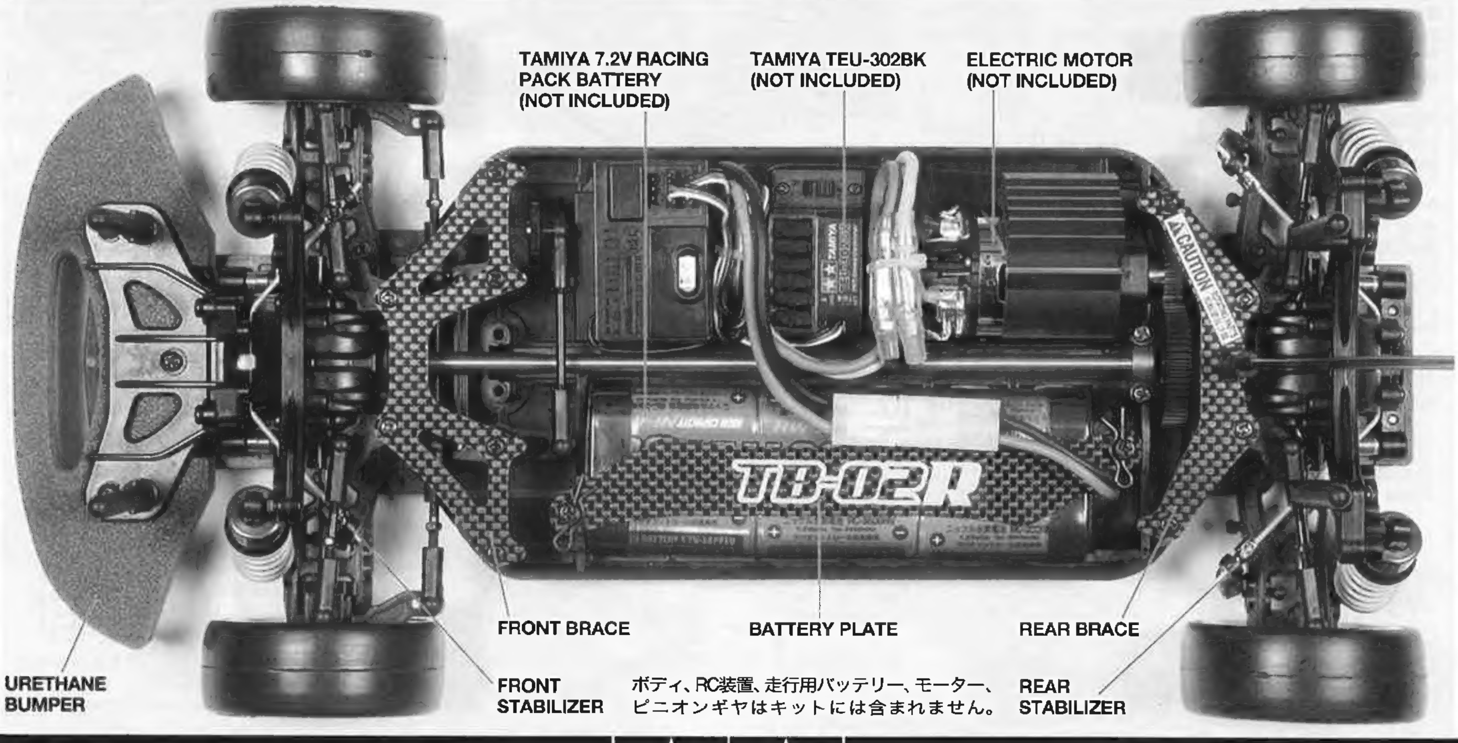


ボディ、RC装置、走行用バッテリー、モーター、
ピニオンギヤはキットには含まれません。

TAMIYA, INC. 3-7 ONDAWARA, SURUGA-KU, SHIZUOKA 422-8610 JAPAN

*1/10 SCALE R/C HIGH PERFORMANCE RACING CAR*

# TB-02R CHASSIS KIT

●小学生や組み立てになれない方は、模型にくわしい方にお手伝いをお願いしてください。

## 組み立てる前に用意する物
## ITEMS REQUIRED
## ERFORDERLICHES ZUBEHÖR
## OUTILLAGE NECESSAIRE

《ラジオコントロールメカ》
このRCカーには、タミヤ・エクスペックGT-Ⅰプロポセット(ESC付き2チャンネルプロポ)をおすすめします。また、タミヤC.P.Rユニット(受信機とESC一体型)も使用できます。
★取り扱いについては、それぞれの説明書をご覧ください。
《走行用バッテリー・充電器》
このキットはタミヤ・バッテリー7.2Vカスタムパックおよびレーシングパック専用です。専用充電器とともにご用意ください。

《使用できるサーボの大きさ》
Suitable servo size
Grösse der Servos
Dimensions max des servos

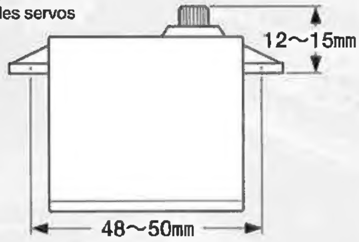


**RADIO CONTROL UNIT**
Tamiya EXPEC GT-I R/C system (2-channel R/C unit with electronic speed controller) is recommended for this model. Tamiya C.P.R. Unit (electronic speed controller with receiver) is also compatible.
★Refer to the instruction manual included with the R/C unit.
**POWER SOURCE**
This kit is designed to use a Tamiya 7.2V Custom Pack or Racing Pack. Charge battery according to manual supplied with battery.

**RC-EINHEITEN**
Das Tamiya EXPEC GT-I R/C System (2-Kanal RC-Einheit mit elektronischem Fahrregler) wird für dieses Modell empfohren. Die Tamiya C.P.R. Einheit (ein mit dem Empfänger kombinierter Fahrregler) kann ebenfalls verwendet werden.
★Beachten Sie sich bitte die der RC-Einheit beigefügte Gebrauchsanweisung.
**STROMQUELLE**
Für diesen Bausatz benötigt man den Tamiya 7,2V Custom Pack oder Racing Pack. Den Akku gemäß Anweisung aufladen.

**RADIOCOMMANDE**
L'ensemble Tamiya EXPEC GT-I (ensemble R/C 2 voies avec variateur électronique) est recommandé pour ce modèle. Un élément de réception C.P.R. Tamiya (combiné récepteur/variateur) est également utilisable.
★Se référer au manuel d'instructions de l'ensemble R/C.
**BATTERIE DE PROPULSION**
Le moteur qui équipe ce modèle peut être alimenté par un pack d'accus Tamiya 7,2V Custom ou Racing. Charger le pack selon les indications du manuel du pack et du chargeur.

タミヤ・エクスペックＧＴ-Ⅰプロポ / ESC(FETアンプ)付
Tamiya EXPEC GT-I 2-channel R/C system
Tamiya EXPEC GT-I 2-Kanal R/C System
Ensemble R/C Tamiya EXPEC GT-I 2 voies
(※ESCはエレクトロニック スピードコントローラーの略です。)

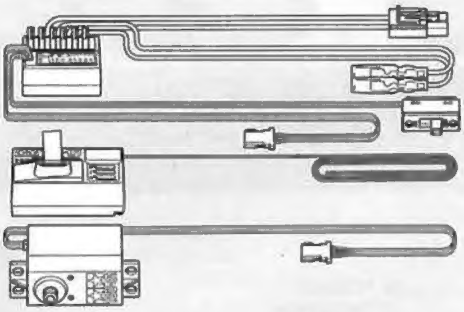

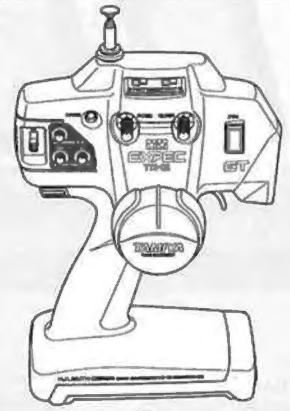

ESC(FETアンプ)付き2チャンネルプロポ
2-channel R/C unit with electronic speed controller
2-Kanal RC-Einheit mit elektronischem Fahrregler
Ensemble R/C 2 voies avec variateur électronique

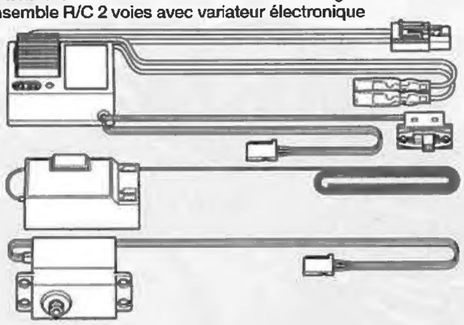

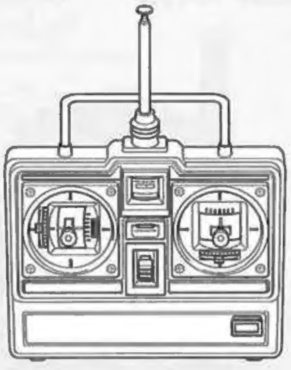

★ホイールタイプ送信機も選べます。
★Wheel type transmitter is also available.
★Ein Lenkrad-Sender kann auch verwendet werden.
★Un émetteur de type à volant est également utilisable.

タミヤ・C.P.R.ユニット
Tamiya C. P. R. Unit
Tamiya C. P. R. Einheit
Elément de réception C. P. R. Tamiya

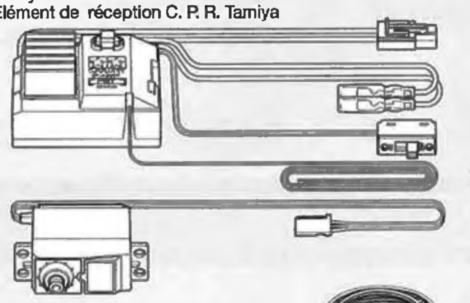

《走行用ボディ(推奨ボディ)》
Body recommended
Empfohlene Karosserie
Carrosserie conseillée

●レイブリックNSX 2004
●Raybrig NSX 2004

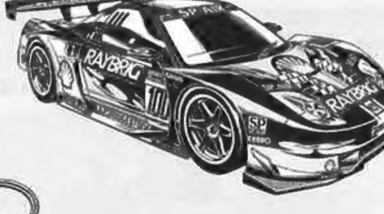

タミヤ7.2Vレーシングパック
Tamiya 7.2V Racing Pack
Tamiya 7,2V Racing Pack
Batterie Tamiya 7,2V Racing

7.2V専用充電器
Compatible charger
Geeignetes Ladegerät
Chargeur compatible

スーパーストック TZ,RZモーター
Super Stock Motor TZ, RZ

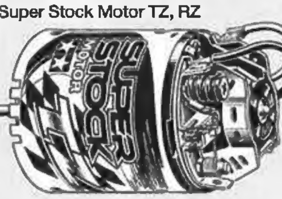

## 《用意する工具》 TOOLS RECOMMENDED / BENÖTIGTE WERKZEUGE / OUTILLAGE

＋ドライバー(大)
＋ Screwdriver (large)
＋ Schraubenzieher (groß)
Tournevis ＋ (grand)

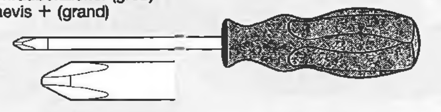

＋ドライバー(小)
＋ Screwdriver (small)
＋ Schraubenzieher (klein)
Tournevis ＋ (petit)

ピンセット
Tweezers
Pinzette
Précelles

ラジオペンチ
Long nose pliers
Flachzange
Pinces à becs longs

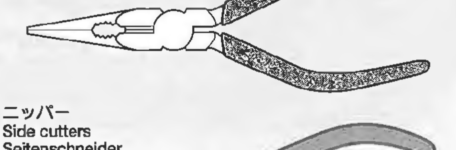

ニッパー
Side cutters
Seitenschneider
Pinces coupantes

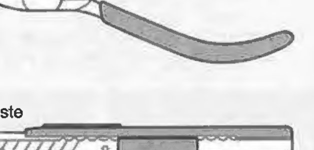

クラフトナイフ
Modeling knife
Modellbaumesser
Couteau de modéliste

はさみ
Scissors
Schere
Ciseaux

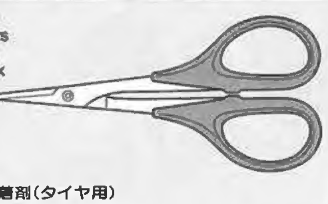

瞬間接着剤(タイヤ用)
Instant cement
Sekundenkleber
Colle rapide

★この他に、ヤスリや柔らかい布、ウエス、ノギス、Eリングセッターがあると便利です。

★A file, soft cloth, caliper and E-ring tool will also assist in construction.

★Beim Zusammenbau können eine Feile, ein weiches Tuch, ein Meßschieber und ein E-Ring-Abzieher hilfreich sein.

★Une lime, un chiffon, un pied à coulisse et un outil à circlip seront également utiles.

●組み立てる前に説明図を必ずお読みください。また、保護者の方もお読みください。

●小学生やうまく組み立てられない方は、保護者の方やRCカーにくわしい方にお手伝いをお願いしてください。

●色を塗る時や、接着剤を使う場合は必ず窓を開けて換気に注意してください。

●小さなお子様のいる場所での工作はおやめください。小さな部品やビニール袋を口に入れたりする危険があります。

●工具で固い物を切らないでください。刃が折れるなどの危険があります。

●組み立てる時はまわりに注意してください。また、工具を振り回すようなことはやめてください。

## ⚠ CAUTION

●Read carefully and fully understand the instructions before commencing assembly. A supervising adult should also read the instructions if a child assembles the model.
●When assembling this kit, tools including knives are used. Extra care should be taken to avoid personal injury.
●Read and follow the instructions supplied with paints and/or cement, if used (not included in kit).
●Keep out of reach of small children. Children must not be allowed to put any parts in their mouths, or pull vinyl bag over their heads.

## ⚠ VORSICHT

●Bevor Sie mit dem Zusammenbau beginnen, sollten Sie alle Anweisungen gelesen und verstanden haben. Falls ein Kind das Modell zusammenbaut, sollte ein beaufsichtigender Erwachsener die Bauanleitung ebenfalls gelesen haben.
●Beim Zusammenbau dieses Bausatzes werden Werkzeuge einschließlich Messer verwendet. Zur Vermeidung von Verletzungen ist besondere Vorsicht angebracht.
●Wenn Sie Farben und/oder Kleber verwenden (nicht im Bausatz enthalten), beachten und befolgen Sie die dort beiliegenden Anweisungen.
●Bausatz von kleinen Kindern fernhalten. Verhüten Sie, daß Kinder irgendwelche Bauteile in den Mund nehmen oder Plastiktüten über den Kopf ziehen.

## ⚠ PRECAUTIONS

●Bien lire et assimiler les instructions avant de commencer l'assemblage. La construction du modèle par un enfant doit s'effectuer sous la surveillance d'un adulte.
●L'assemblage de ce kit requiert de l'outillage, en particulier des couteaux de modélisme. Manier les outils avec précaution pour éviter toute blessure.
●Lire et suivre les instructions d'utilisation des peintures et ou de la colle, si utilisées (non incluses dans le kit).
●Garder hors de portée des enfants en bas âge. Ne pas laisser les enfants mettre en bouche ou sucer les pièces, ou passer un sachet vinyl sur la tête.

### 《タミヤ・エクスペックGT-Ⅰプロポ / ESC (FETアンプ) 付き》
### TAMIYA EXPEC GT-I 2-CHANNEL R/C SYSTEM (WITH ELECTRONIC SPEED CONTROLLER)

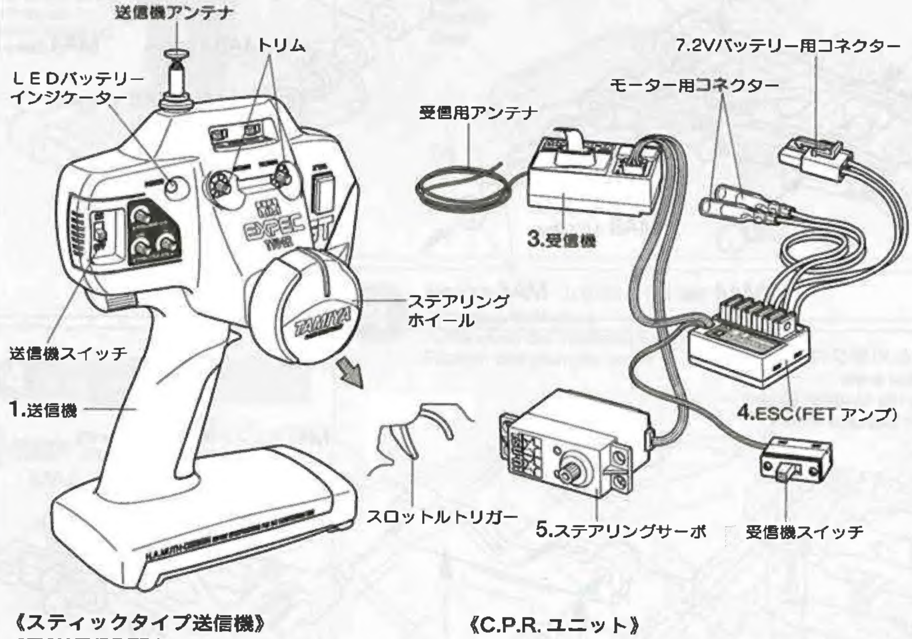


### 《スティックタイプ送信機》
### STICK TYPE TRANSMITTER

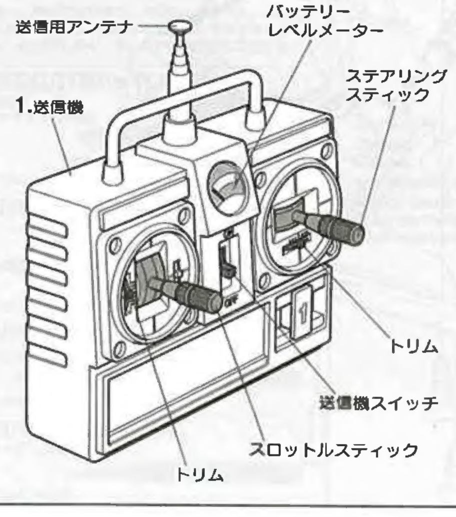


### 《C.P.R. ユニット》
### C.P.R. UNIT

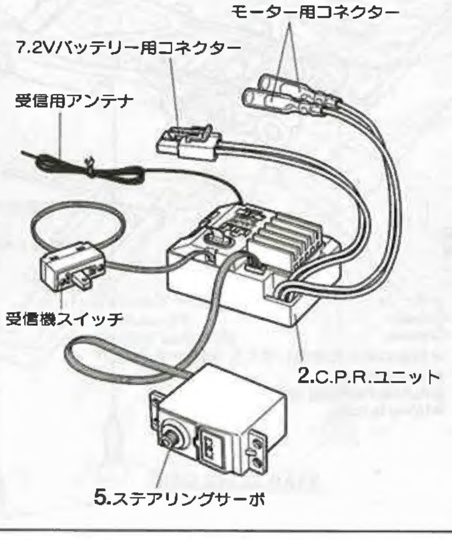


### 《2チャンネルプロポの名称》

1. ●送信機＝コントロールボックスとなるもので、ステアリング、スロットルの操作を電波信号に変えて発信します。
2. ●C.P.R.ユニット＝ESC (FETアンプ) と受信機が一体となったものです。
3. ●受信機＝送信機からの電波を受け、それをESCやサーボにつたえます。
4. ●ESC (FETアンプ) ＝受信機が受けた電波信号を電気的な信号に変え、車のスピードをコントロールします。
5. ●ステアリンサーボ＝受信機が受けた電波信号を機械的な動きに変え、ハンドルを切ります。

### COMPOSITION OF 2 CHANNEL R/C UNIT

1. ●Transmitter: Serves as control box. Steering wheel/stick and throttle trigger/stick movements are transformed into radio signals which are transmitted through the antenna.
2. ●C.P.R. Unit: The electronic speed controller is combined with the receiver in this unit.
3. ●Receiver: Accepts signals from the transmitter and converts them into pulses that operate the model's servo and speed controller.
4. ●Electronic speed controller: Accepts signals received from the receiver and controls the current going to the motor.
5. ●Steering servo: Transforms signals received from the receiver into mechanical movements.

### ZUSAMMENSTELLUNG DER 2-KANAL RC-EINHEIT

1. ●Sender: Dient als Steuergerät. Lenkrad/-knüppel- und Gaszuggriff/- knüppelbewegungen werden in Funksignale umgewandelt und über die Antenne ausgesendet.
2. ●C.P.R.-Einheit: Der Elektronische Fahrregler ist im Empfänger integriert.
3. ●Empfänger: Der Empfänger nimmt die Signale des Senders auf und wandelt sie in Steuerimpulse für das Lenkservo und den Fahrregler um.
4. ●Elektronischer Fahrregler: Erhält Steuersignale vom Empfänger und regelt den zum Motor fließenden Strom.
5. ●Lenkservo: Wandelt die vom Empfänger kommenden Lenksignale in mechanische Bewegung um.

### COMPOSITION D'UN ENSEMBLE R/C 2 VOIES

1. ●Emetteur: sert de boîtier de commande. Les actions sur le manche de direction/volant ou sur le manche de gaz/gâchette sont converties en signaux radio transmis par le biais de l'antenne.
2. ●Unité C.P.R.: ensemble combinant récepteur et variateur électronique de vitesse.
3. ●Récepteur: capte les signaux de l'émetteur, les convertit en impulsions et contrôle les mouvements du(des) servo(s) et le variateur électronique de vitesse.
4. ●Variateur électronique de vitesse: reçoit un signal du récepteur et régule la quantité de courant alimentant le moteur.
5. ●Servo de direction: convertit les signaux émanant du récepteur en mouvements mécaniques.

★組み立てに入る前に説明図を最後までよく見て、全体の流れをつかんでください。
★お買い求めの際、また組み立ての前には必ず内容をお確めください。万一不良部品、不足部品などありました場合には、お買い求めの販売店にご相談ください。
★小さなビス、ナット類が多く、よく似た形の部品もあります。図をよく見てゆっくり確実に組んでください。金具部品は少し多目に入っています。予備として使ってください。
グリス このマークはグリスを塗る部分に指示しました。必ず、グリスアップして、組み込んでください。

★Study the instructions thoroughly before assembly.
★There are many small screws, nuts and similar parts. Assemble them carefully referring to the drawings. To prevent trouble and finish the model with good performance, it is necessary to assemble each step exactly as shown.
Apply grease to the places shown by this mark. Apply grease first, then assemble.

★Vor Baubeginn die Bauanleitung genau durchlesen.
★Viele kleine Schrauben und Muttern etc. müssen genau der Anleitung nach eingebaut werden. Exaktes Bauen bringt ein gutes Modell mit bester Leistung.
Stellen mit diesem Zeichen erst fetten, dann zusammenbauen.

★Assimilez les instructions parfaitement avant l'assemblage.
★Il y a beaucoup de petites vis, d'écrous et de pièces similaires. Les assembler soigneusement en se référant aux dessins. Pour éviter les erreurs suivre les stades du montage dans l'ordre indiqué.
Graisser les endroits indiqués par ce symbole. Graisser d'abord, assembler ensuite.

※の部品はキットには含まれていません。
Parts marked ※ are not included in kit.
Teile mit ※ sind im Bausatz nicht enthalten.
Les pièces marquées ※ ne sont pas incluses dans le kit.

# A

**1 ~ 7**
袋詰Aを使用します
**BAG A / BEUTEL A / SACHET A**

## 1

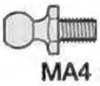
**MA4** ×4 — 5㎜ピローボール / Ball connector / Kugelkopf / Connecteur à rotule

**MA6** ×4 — 3×0.7㎜スペーサー / Spacer / Distanzring / Entretoise

**MA7** ×2 — 3×51.3㎜シャフト / Shaft / Achse / Axe

**MA8** ×6 — 5.5×3㎜スペーサー / Spacer / Distanzring / Entretoise

**MA14** ×2 — 3×12㎜ホロービス / Screw / Schraube / Vis

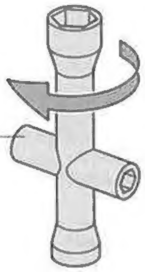


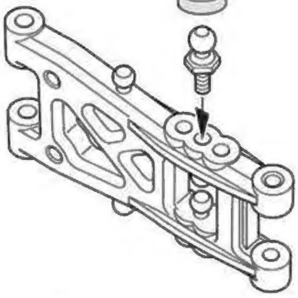

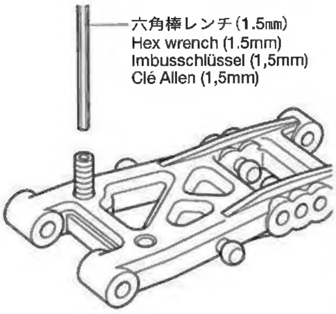


### 1 《リヤアームの組み立て》
Rear arms
Hintere Lenker
Triangles arrière

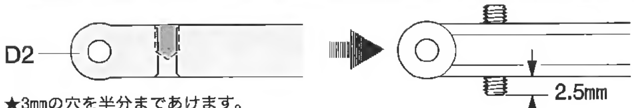


★3㎜の穴を半分まであけます。
★Widen hole with 3mm drill as shown. Do not drill through other side.
★Loch mit einem 3mm Bohrer wie abgebildet aufbohren. Nicht ganz durchbohren.
★Elargir le trou avec un foret de 3mm uniquement sur sa motilé supérieure.

★MA14 (3×12㎜ホロービス) を図の位置までネジ込んでおいてください。
★Screw in as shown (MA14).
★Wie abgebildet zusammenschrauben (MA14).
★Visser comme montré (MA14).

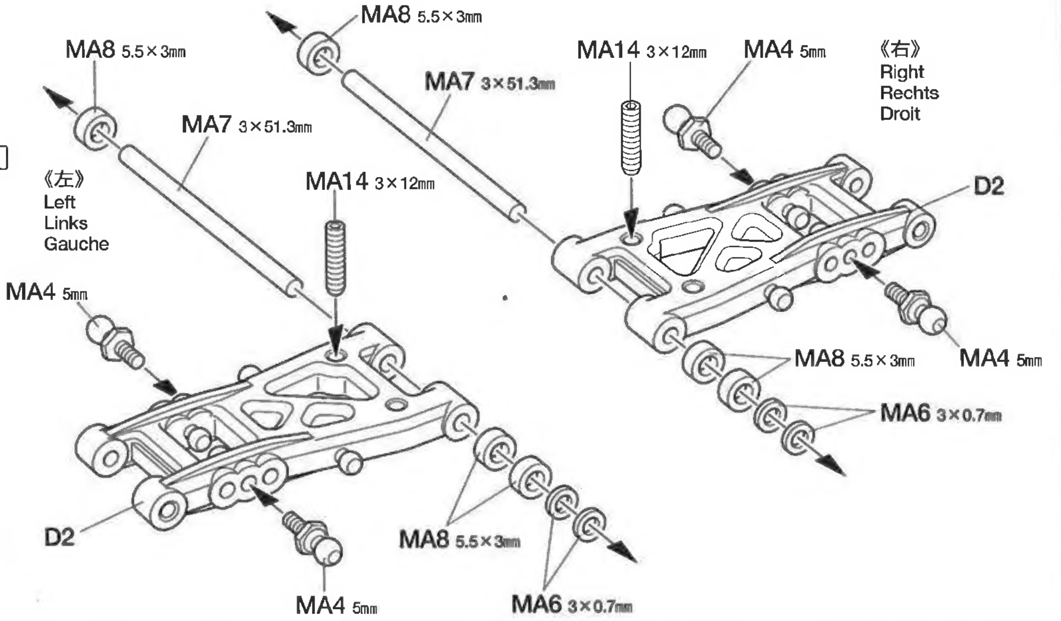


## 2

**MA2** ×4 — 3×10㎜皿タッピングビス / Tapping screw / Schneidschraube / Vis taraudeuse

### 2 《リヤアームの取り付け》
Attaching rear arms
Anbringung der hinteren Lenker
Fixation des triangles arrière

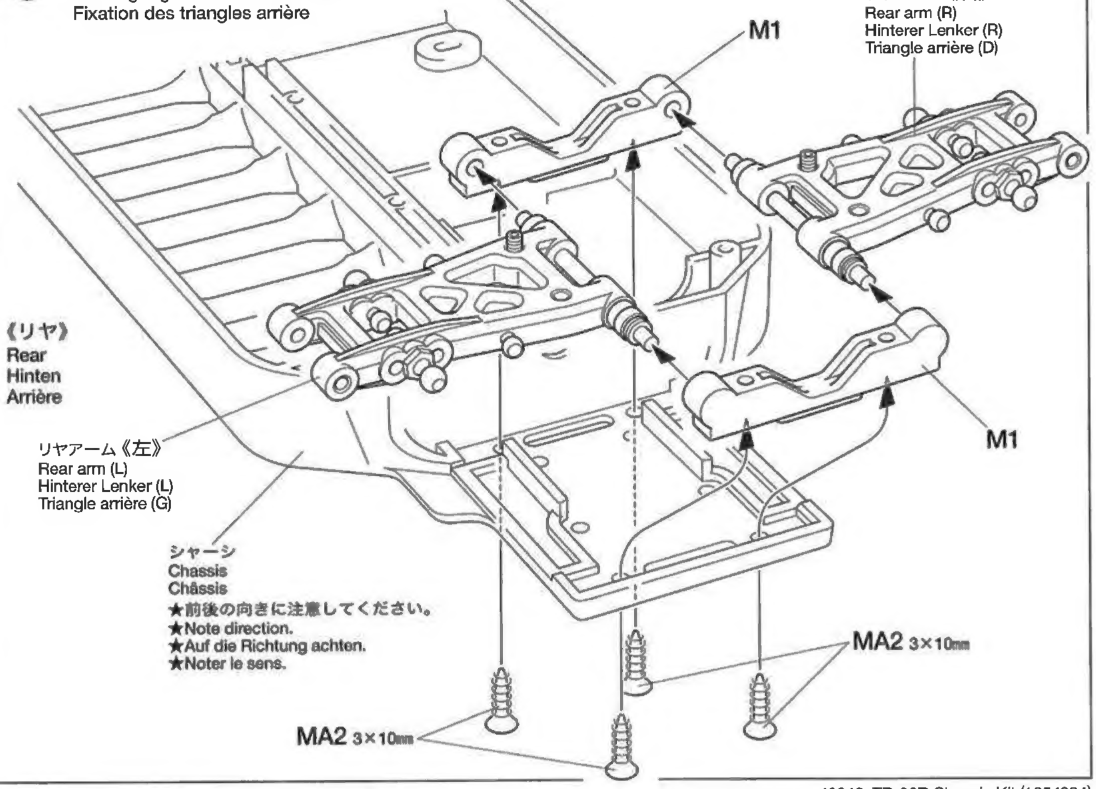


★前後の向きに注意してください。
★Note direction.
★Auf die Richtung achten.
★Noter le sens.

## 3

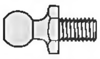
MA4 ×2
5㎜ピローボール
Ball connector
Kugelkopf
Connecteur à rotule

MA6 ×4
3×0.7㎜スペーサー
Spacer
Distanzring
Entretoise

MA8 ×6
5.5×3㎜スペーサー
Spacer
Distanzring
Entretoise

MA7 ×2
3×51.3㎜シャフト
Shaft
Achse
Axe

MA14 ×2
3×12㎜ホロービス
Screw
Schraube
Vis

MA15 ×2
3×10㎜ホロービス
Screw
Schraube
Vis

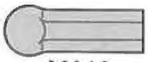
MA16 ×2
5㎜アジャスター
Adjuster
Einstellstück
Chape à rotule

MA17 ×2
4㎜アジャスター
Adjuster
Einstellstück
Chape à rotule

### 3 《フロントアームの組み立て》
Front arms
Vordere Lenker
Triangles avant

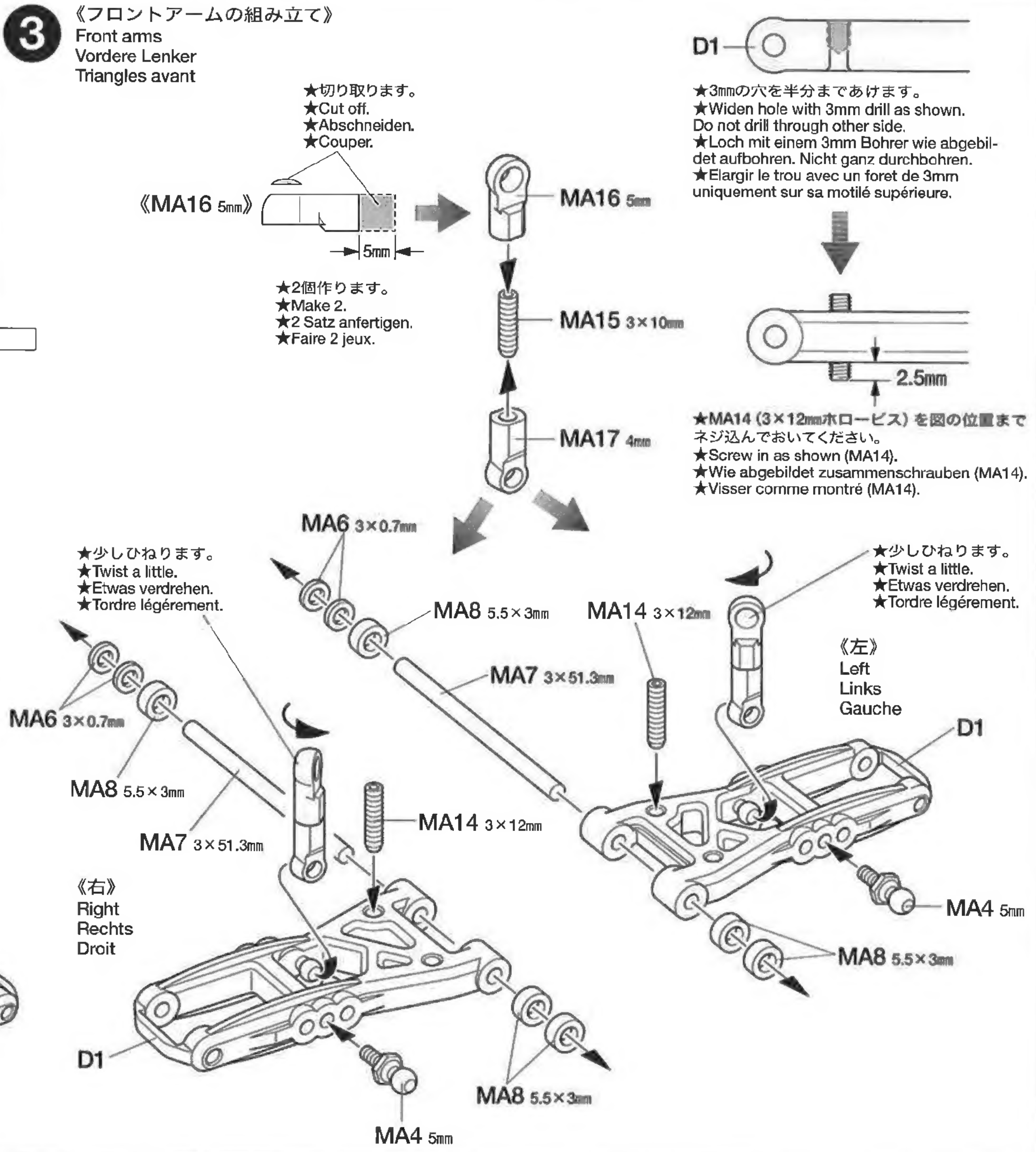


## 4

MA2 ×4
3×10㎜皿タッピングビス
Tapping screw
Schneidschraube
Vis taraudeuse

### 4 《フロントアームの取り付け》
Attaching front arms
Anbringung der vorderen Lenker
Fixation des triangles avant

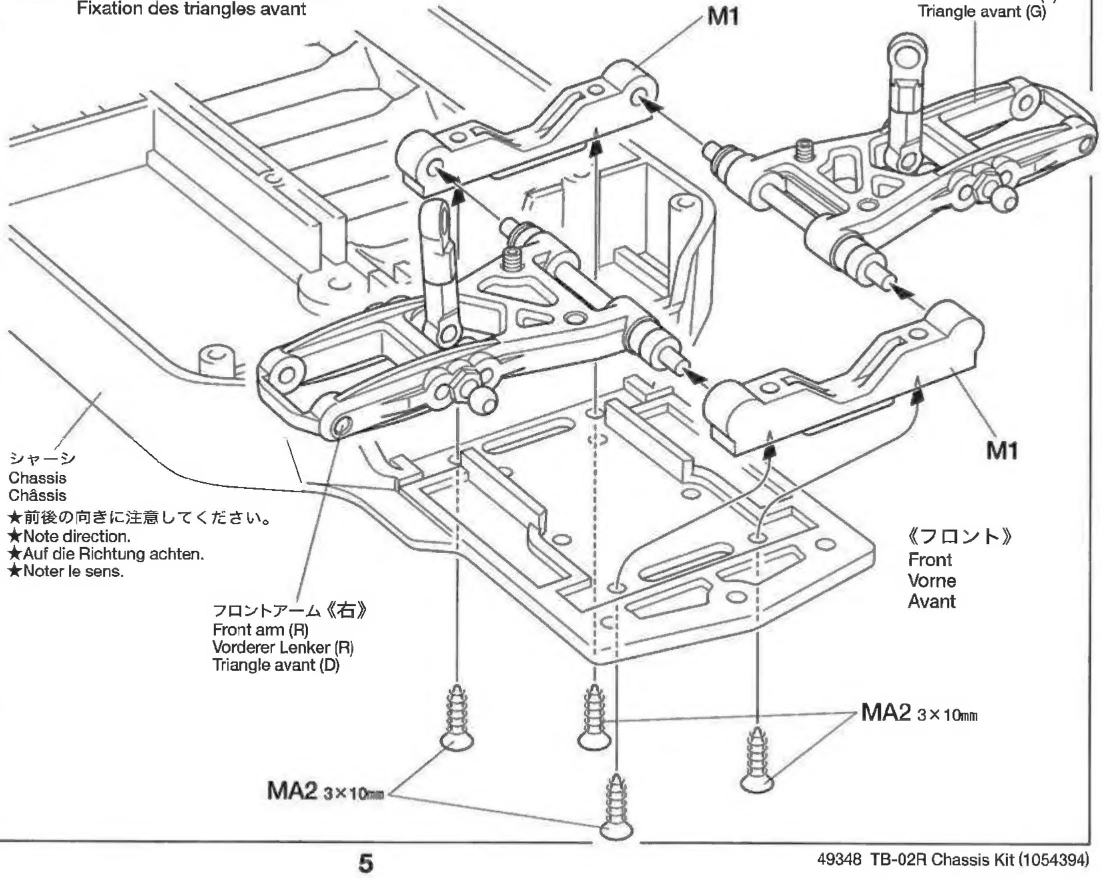


**TAMIYA CRAFT TOOLS**

良い工具選びは傑作づくりのための第一歩。本格派をめざすモデラーにふさわしいタミヤクラフトツール。耐久性も高く、使いやすい高品質な工具です。

**SIDE CUTTER for PLASTIC**
精密ニッパー
(プラスチック用)

ITEM 74001

**LONG NOSE w/CUTTER**
ラジオペンチ

ITEM 74002

**ANGLED TWEEZERS**
ツル首ピンセット

ITEM 74003

**STRAIGHT TWEEZERS**
ストレートピンセット

ITEM 74004

## 5

| | | |
|---|---|---|
| MA2 ×4 | 3×10㎜皿タッピングビス | Tapping screw<br>Schneidschraube<br>Vis taraudeuse |
| MA3 ×4 | 3×8㎜タッピングビス | Tapping screw<br>Schneidschraube<br>Vis taraudeuse |
| MA4 ×4 | 5㎜ピローボール | Ball connector<br>Kugelkopf<br>Connecteur à rotule |
| MA5 ×4 | 5㎜ピローボールナット | Ball connector nut<br>Kugelkopf-Mutter<br>Ecrou-connecteur à rotule |
| MA8 ×2 | 5.5×3㎜スペーサー | Spacer<br>Distanzring<br>Entretoise |
| MA9 ×2 | 5.5×2㎜スペーサー | Spacer<br>Distanzring<br>Entretoise |
| MA14 ×4 | 3×12㎜ホロービス | Screw<br>Schraube<br>Vis |

## 6

| | | |
|---|---|---|
| MA10 ×4 | 1510ベアリング | Ball bearing<br>Kugellager<br>Roulement à billes |
| MA12 ×4 | 850ベアリング | Ball bearing<br>Kugellager<br>Roulement à billes |
| MA13 ×2 | 620スラストベアリング | Ball thrust bearing<br>Druckkugellager<br>Butée à billes |
| MA18 ×4 | デフプレート | Diff plate<br>Differentialplatte<br>Plaquette de diff |
| MA19 ×20 | 3㎜スチールボール | Ball<br>Kugel<br>Bille |
| MA20 ×2 | デフスプリング | Diff spring<br>Differentialfeder<br>Ressort de diff |
| MA21 ×2 | 2×25㎜キャップスクリュー | Cap screw<br>Zylinderkopfschraube<br>Vis à tête cylindrique |
| MA22 ×2 | 2㎜ロックナット | Lock nut<br>Sicherungsmutter<br>Ecrou nylstop |
| MA23 ×4 | 10×0.1㎜シム | Shim<br>Scheibe<br>Cale |

**CERAMIC GREASE**

タミヤセラミックグリス

ファインセラミックの原料として使われるボロンナイトライドの微粒子を配合した高性能グリスです。特に樹脂パーツに効果的。ギヤや軸受け、ジョイント部分などにつけて動きをなめらかにし、摩耗をおさえます。

This is a very effective ceramic grease formulated with Boron Nitride and is ideal for lubricating all gears, bearings and joints on radio control cars. Reduces friction and prolongs life of parts.

## 5 《ダンパーステーの取り付け》
Attaching damper stays
Dämpferstreben-Einbau
Fixation des supports d'amortisseur

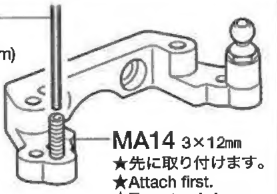


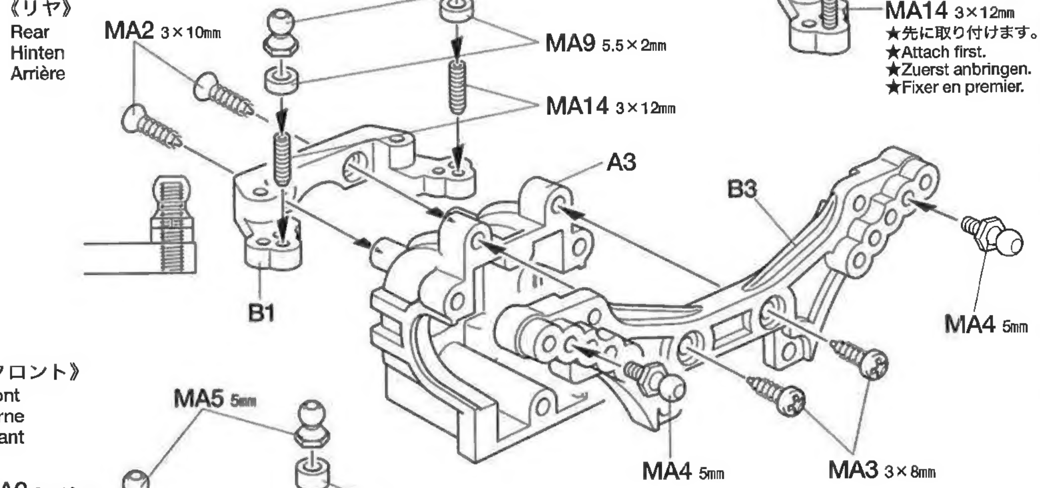


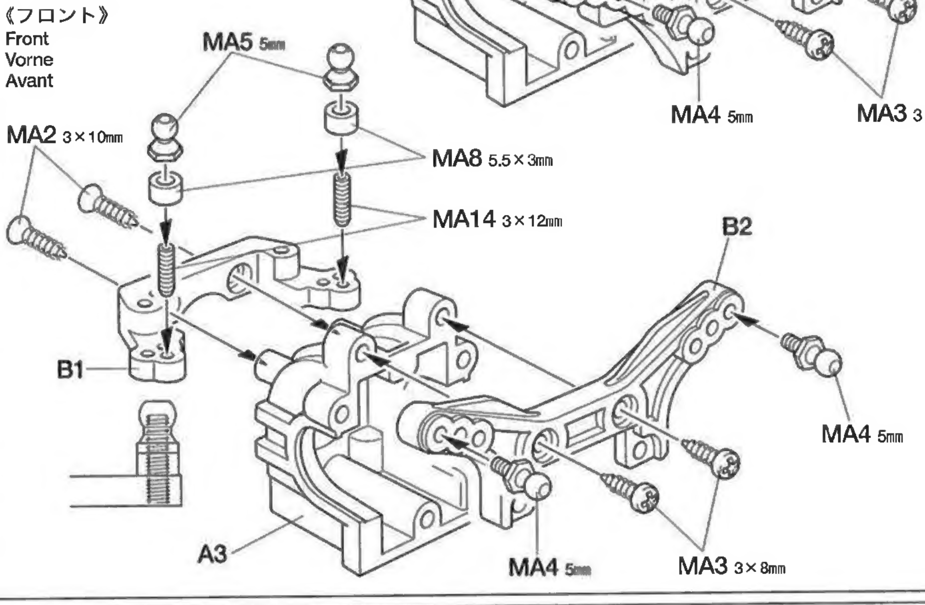


## 6 《ボールデフの組み立て》
Ball differential
Kugeldifferential
Différentiel à billes

★2個作ります。
★Make 2.
★2 Satz anfertigen.
★Faire 2 jeux.

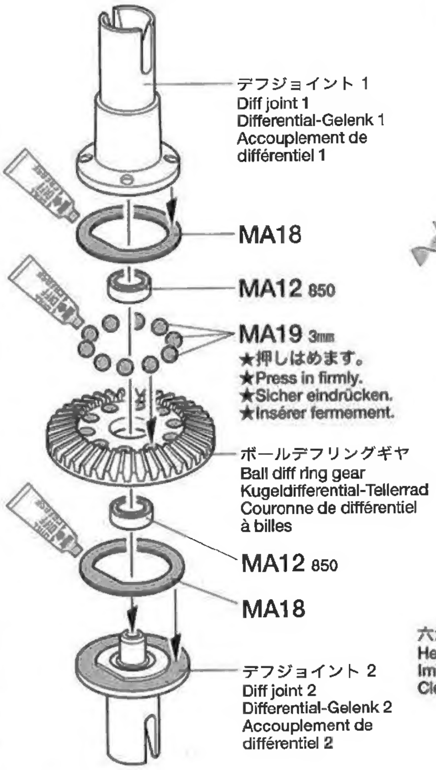


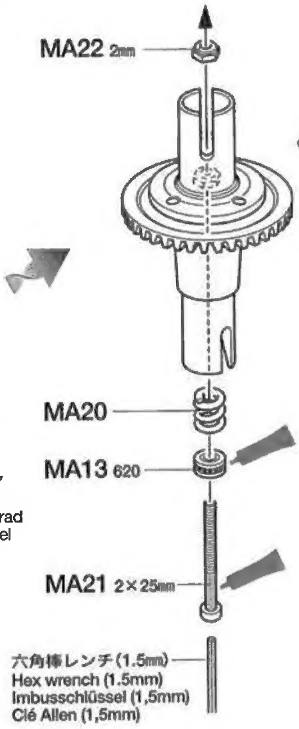


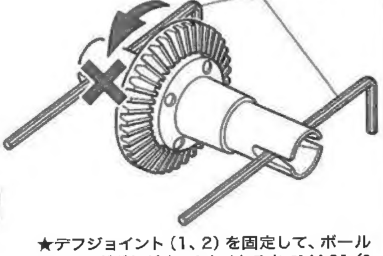


★デフジョイント(1、2)を固定して、ボールデフリングギヤがすべらなくなるまでMA21(2×25㎜キャップスクリュー)を調整しながらネジ込みます。ネジ込みすぎるとデフの効きが重たくなりネジが破損するので注意してください。
★Hold diff joints 1 and 2 with hex wrenches as shown. Adjusting little by little, screw in MA21 until ball diff ring gear does not slip. Be careful not to over-tighten. It will cause differential works to slow.
★Die Differential-Gelenke 1 und 2 wie abgebildet mit Imbusschlüssel festhalten. Zum Einstellen in kleinen Schritten MA21 einschrauben, bis das Kugeldifferential-Tellerrad nicht mehr durchrutscht. Auf nicht zu festes Anziehen achten, das Differential würde sonst nicht ausreichend ansprechen.
★Bloquer les accouplements de différentiel 1 et 2 avec des clés Allen comme indiqué. Régler en serrant la vis MA21 progressivement jusqu'à ce que la couronne de différentiel ne glisse plus. Ne pas serrer trop fort, cela diminuerait l'efficacité du différentiel.

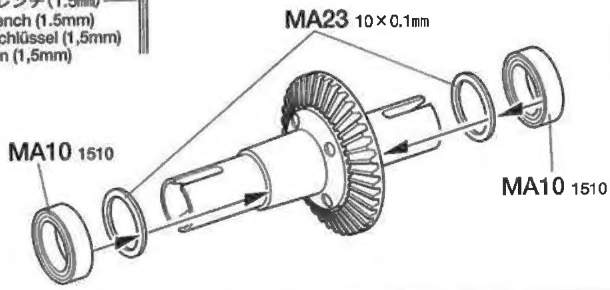


★ボールデフの組み立てにはボールデフグリスを使用します。
★Apply Ball Diff Grease to the differential during assembly.
★Differentialgetriebe während des Zusammenbaus mit Fett für Kugeldifferential einschmieren.
★Appliquer de la Graisse pour différentiel à billes sur le différentiel, avant assemblage.

## 7

MA1 ×6
3×12㎜タッピングビス
Tapping screw
Schneidschraube
Vis taraudeuse

MA11 ×2
1280ベアリング
Ball bearing
Kugellager
Roulement à billes

**B** ⑧~⑱
袋詰Bを使用します
BAG B / BEUTEL B / SACHET B

## 8

MB7 ×1
3×42㎜両ネジシャフト
Threaded shaft
Gewindestange
Tige filetée

MB9 ×2
3×23㎜ターンバックルシャフト
Turn-buckle shaft
Spann-Achse
Biellette à pas inversés

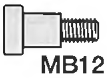
MB12 ×2
キングピン
King pin
Bolzen für Arretierstück
Axe de verrouillage

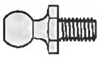
MA4 ×2
5㎜ピローボール
Ball connector
Kugelkopf
Connecteur à rotule

MA5 ×1
5㎜ピローボールナット
Ball connector nut
Kugelkopf-Mutter
Ecrou-connecteur à rotule

MB16 ×2
3㎜ワッシャー
Washer
Beilagscheibe
Rondelle

MA12 ×4
850ベアリング
Ball bearing
Kugellager
Roulement à billes

MA14 ×1
3×12㎜ホロービス
Screw
Schraube
Vis

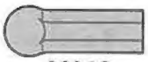
MA16 ×6
5㎜アジャスター
Adjuster
Einstellstück
Chape à rotule

《ターンバックルシャフト》
Turn-buckle shaft
Spann-Achse
Biellette à pas inversés

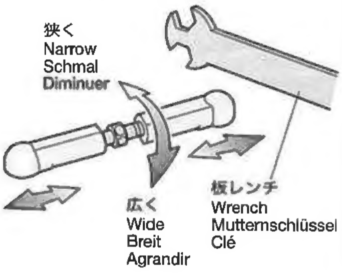


### 7 《ギヤケースの組み立て》
Gearboxes
Getriebegehäuse
Carters

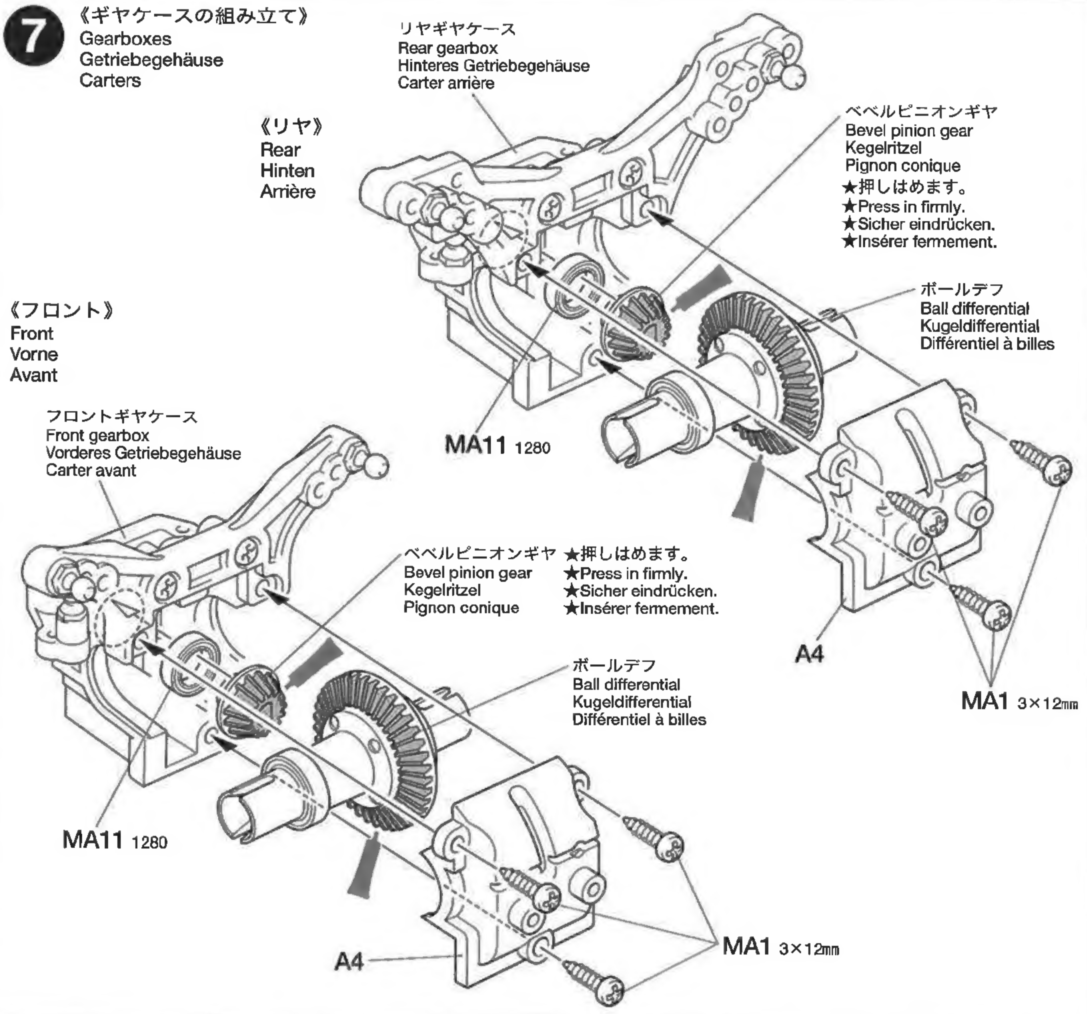


### 8 《ステアリングワイパーの組み立て》
Steering arms
Lenkgestänge
Barres d'accouplement

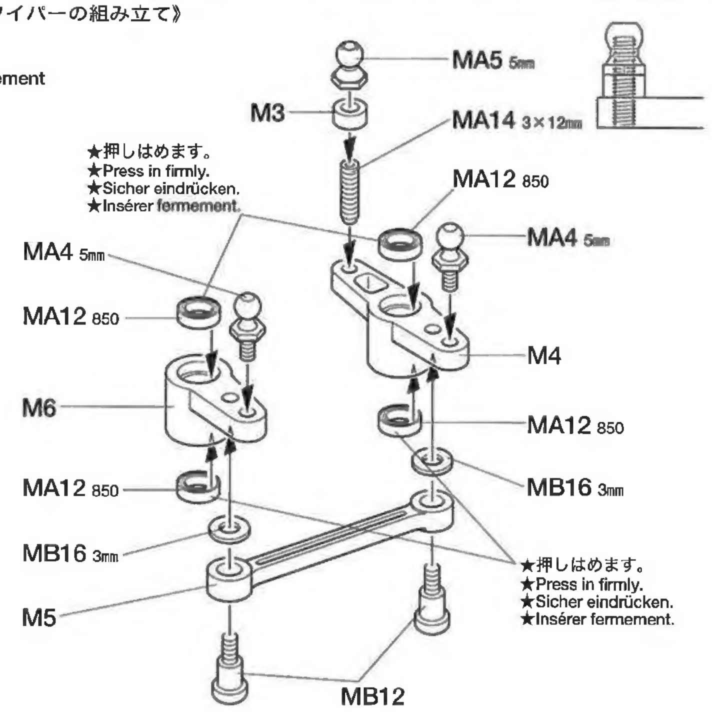


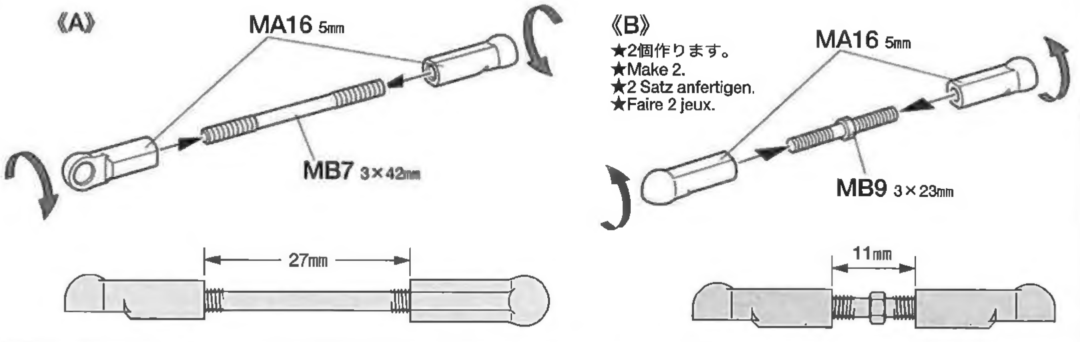

## 9

MB6 ×2
3×8㎜皿ビス
Screw
Schraube
Vis

## 10

MB1 ×2
3×10㎜タッピングビス
Tapping screw
Schneidschraube
Vis taraudeuse

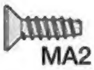

MA2 ×8
3×10㎜皿タッピングビス
Tapping screw
Schneidschraube
Vis taraudeuse

MB14 ×1
2×8㎜シャフト
Shaft
Achse
Axe

MB18 ×1
1060ベアリング
Ball bearing
Kugellager
Roulement à billes

MB22 ×1
ベアリングホルダー
Bearing holder
Lager-Halter
Support de roulement à billes


TAMIYA CA CEMENT タミヤ瞬間接着剤

●RCカーのゴムタイヤ専用に開発された瞬間接着剤です。コーナリング中などのタイヤの変形に耐える強力な接着力はもちろん、粘度が低いため組立て時に接着剤が隅々まで行きわたりやすいのも特徴です。5gアルミチューブ入りで、約20本のタイヤを接着することができます。マイクロノズル2本付き


※瞬間接着剤(別売)を流して抜け止めをしてください。
※Affix using instant cement.
※Mit Sekundenkleber anheften.
※Fixer avec de la colle rapide.

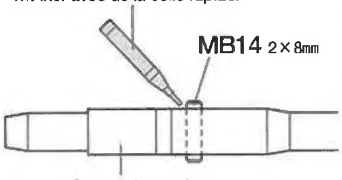


## 9 《ステアリングワイパーの取り付け》
Attaching steering arms
Lenkgestänge-Einbau
Installation des barres d'accouplement

MB20 ×2
ステアリングポスト
Steering post
Lagerzapfen der Lenkung
Colonnette de direction

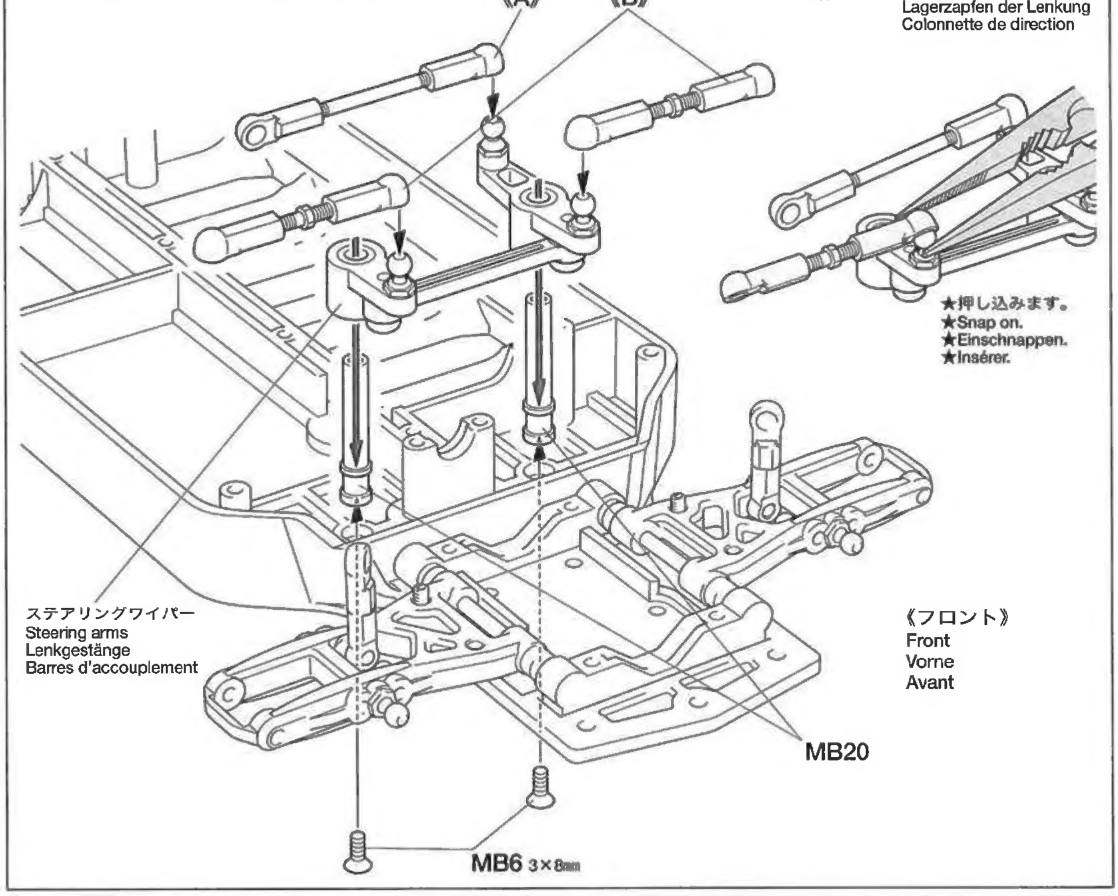


## 10 《ギヤケースの取り付け》
Attaching gearboxes
Getriebegehäuse-Einbau
Fixation des carters

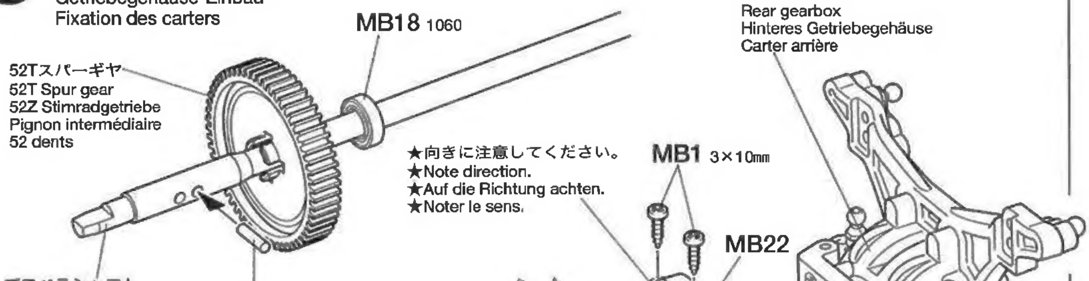
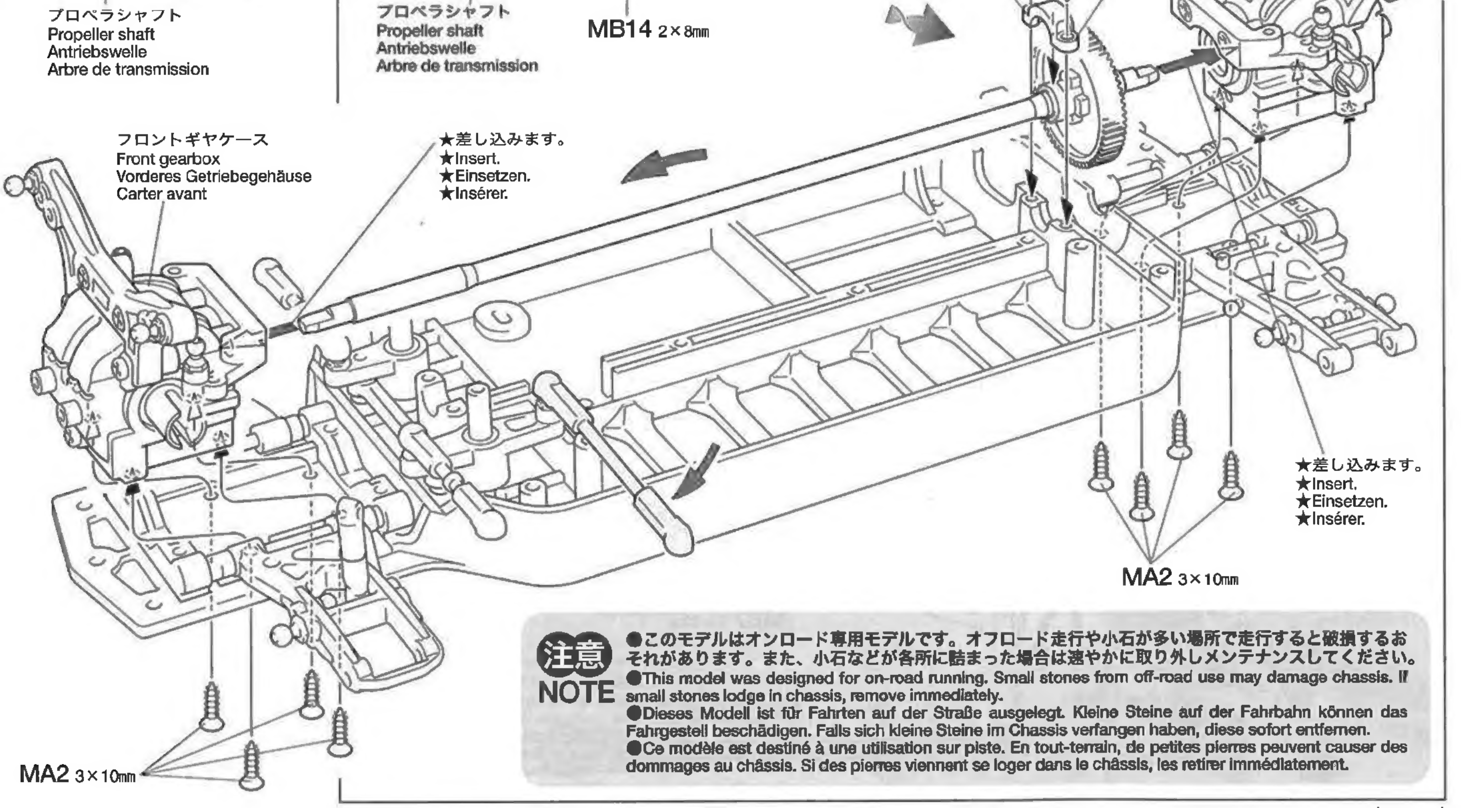


注意 NOTE
●このモデルはオンロード専用モデルです。オフロード走行や小石が多い場所で走行すると破損するおそれがあります。また、小石などが各所に詰まった場合は速やかに取り外しメンテナンスしてください。
●This model was designed for on-road running. Small stones from off-road use may damage chassis. If small stones lodge in chassis, remove immediately.
●Dieses Modell ist für Fahrten auf der Straße ausgelegt. Kleine Steine auf der Fahrbahn können das Fahrgestell beschädigen. Falls sich kleine Steine im Chassis verfangen haben, diese sofort entfernen.
●Ce modèle est destiné à une utilisation sur piste. En tout-terrain, de petites pierres peuvent causer des dommages au châssis. Si des pierres viennent se loger dans le châssis, les retirer immédiatement.

## 11

MB27 ×2 — 42
軽量スイングシャフト(青)
Lightweight swing shaft (blue)
Leichte Querwelle (blau)
Axe allégé (bleu)

MB28 ×2 — 3×2.5㎜イモネジ
Grub screw
Madenschraube
Vis pointeau

MB29 ×2 — 2×9.8㎜シャフト
Shaft
Achse
Axe

MB30 ×2 — クロススパイダー
Cross joint
Kreuzzapfen
Joint croisé

MB31 ×2 — ホイールアクスル
Wheel axle
Rad-Achse
Axe de roue

## 12

MA5 ×2 — 5㎜ピローボールナット
Ball connector nut
Kugelkopf-Mutter
Ecrou-connecteur à rotule

MB17 ×2 — 5×0.1㎜シム
Shim
Scheibe
Cale

MB19 ×4 — 950ベアリング
Ball bearing
Kugellager
Roulement à billes

MA15 ×2 — 3×10㎜ホロービス
Screw
Schraube
Vis

MB23 ×2 — 1.6×4㎜キャップスクリュー
Cap screw
Zylinderkopfschraube
Vis à tête cylindrique

MB24 ×2 — ホイールハブ
Wheel hub
Radnabe
Moyeu de roue

MB29 ×2 — 2×9.8㎜シャフト
Shaft
Achse
Axe

## 13

MB8 ×2 — 3×28㎜ターンバックルシャフト
Turn-buckle shaft
Spann-Achse
Biellette à pas inversés

MB10 ×2 — 2.6×25㎜スクリューピン
Screw pin
Schraubzapfen
Cheville à vis

MA16 ×4 — 5㎜アジャスター
Adjuster
Einstellstück
Chape à rotule

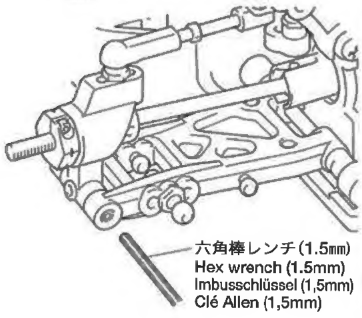


## 11 《リヤユニバーサルシャフトの組み立て》
Rear universal shafts
Hintere Gelenkwellen
Cardans articulés arrière

★2個作ります。
★Make 2.
★2 Satz anfertigen.
★Faire 2 jeux.

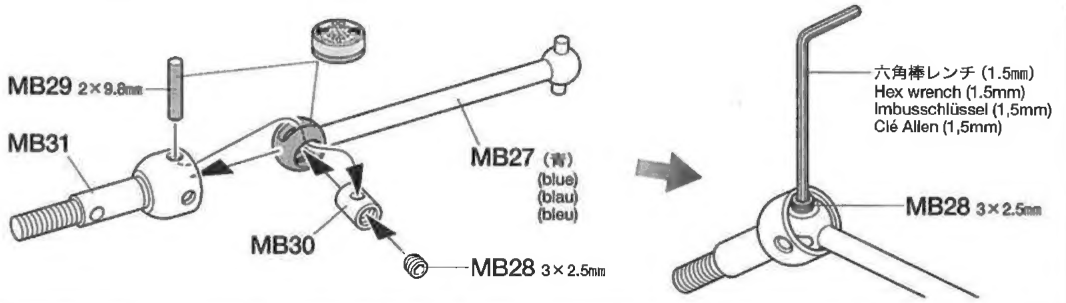


## 12 《リヤアクスルの組み立て》
Rear axles
Hinterachsen
Essieux arrière

★《L》、《R》 両側に取り付けます。
★Attach to both《L》and《R》.
★Sowohl《L》als auch《R》anbringen.
★Fixer à gauche et à droite.

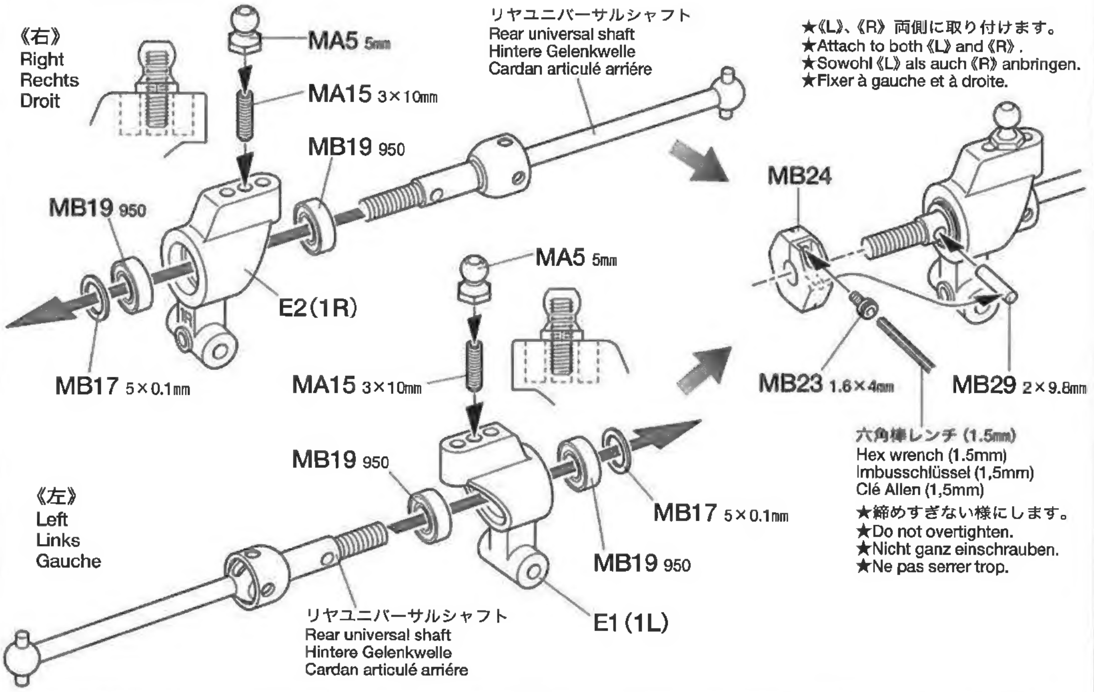


## 13 《リヤアクスルの取り付け》
Attaching rear axles
Hinterachsen-Einbau
Fixation des essieux arrière

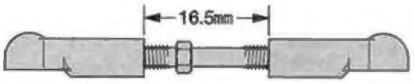


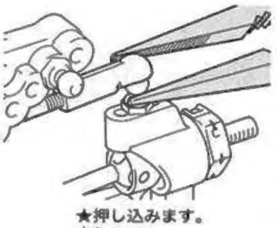


《リヤアッパーアーム》
Rear upper arm
Hinterer oberer Lenker
Tirant arrière

★2個作ります。
★Make 2.
★2 Satz anfertigen.
★Faire 2 jeux.

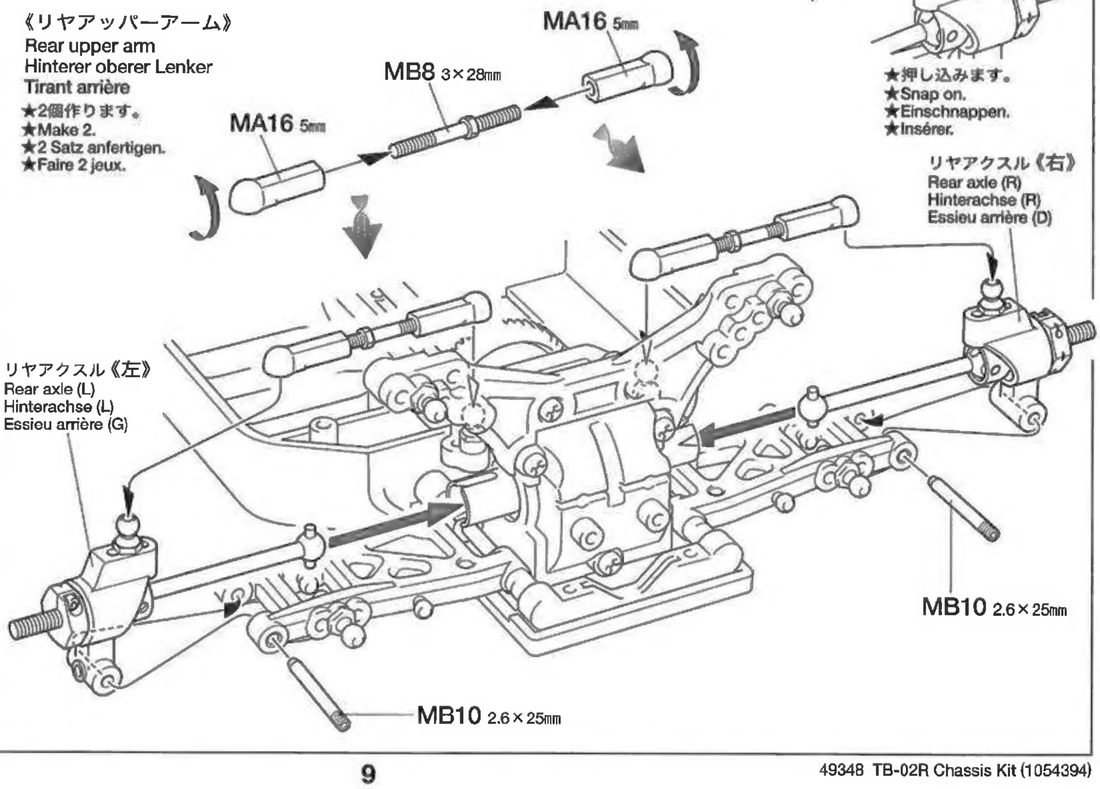

## 14

MB26 ×2
スイングシャフト（黒）
Swing shaft (black)
Querwelle (schwarz)
Axe (noir)

MB28 ×2
3×2.5㎜イモネジ
Grub screw
Madenschraube
Vis pointeau

MB29 ×2
2×9.8㎜シャフト
Shaft
Achse
Axe

MB30 ×2
クロススパイダー
Cross joint
Kreuzzapfen
Joint croisé

MB31 ×2
ホイールアクスル
Wheel axle
Rad-Achse
Axe de roue

## 15

MB5 ×2
3×10㎜六角皿ビス
Screw
Schraube
Vis

MB8 ×2
3×28㎜ターンバックルシャフト
Turn-buckle shaft
Spann-Achse
Biellette à pas inversés

MB13 ×2
ピローボールキングピン
Ball-head king pin
Kugelkopf-Drehzapfen
Rotule déportée

MA4 ×2
5㎜ピローボール
Ball connector
Kugelkopf
Connecteur à rotule

MB15 ×2
4.6×6㎜フランジパイプ
Flanged tube
Kragenrohr
Tube à flasque

MB17 ×2
5×0.1㎜シム
Shim
Scheibe
Cale

MB19 ×4
950ベアリング
Ball bearing
Kugellager
Roulement à billes

MA16 ×4
5㎜アジャスター
Adjuster
Einstellstück
Chape à rotule

MB23 ×2
1.6×4㎜キャップスクリュー
Cap screw
Zylinderkopfschraube
Vis à tête cylindrique

MB24 ×2
ホイールハブ
Wheel hub
Radnabe
Moyeu de roue

MB29 ×2
2×9.8㎜シャフト
Shaft
Achse
Axe


**タミヤRCガイドブック**

ラジオコントロールモデルをより楽しむ方へのガイドブックです。RCの基本的な知識、競技の仕方等詳しく解説、ご希望の方は模型店におたずね下さい。

**タミヤの総合カタログ**

タミヤの全商品を掲載した総合カタログは年に一回発行。ご希望の方は模型店でおたずね下さい。


## 14 《フロントユニバーサルシャフトの組み立て》
Front universal shafts
Vordere Gelenkwellen
Cardans articulés avant

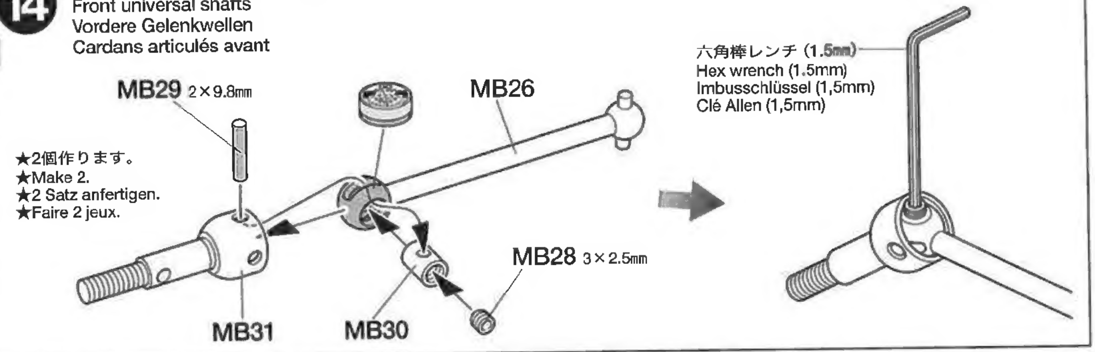


## 15 《フロントアクスルの組み立て》
Front axles
Vorderachsen
Essieux avant

《左》
Left
Links
Gauche

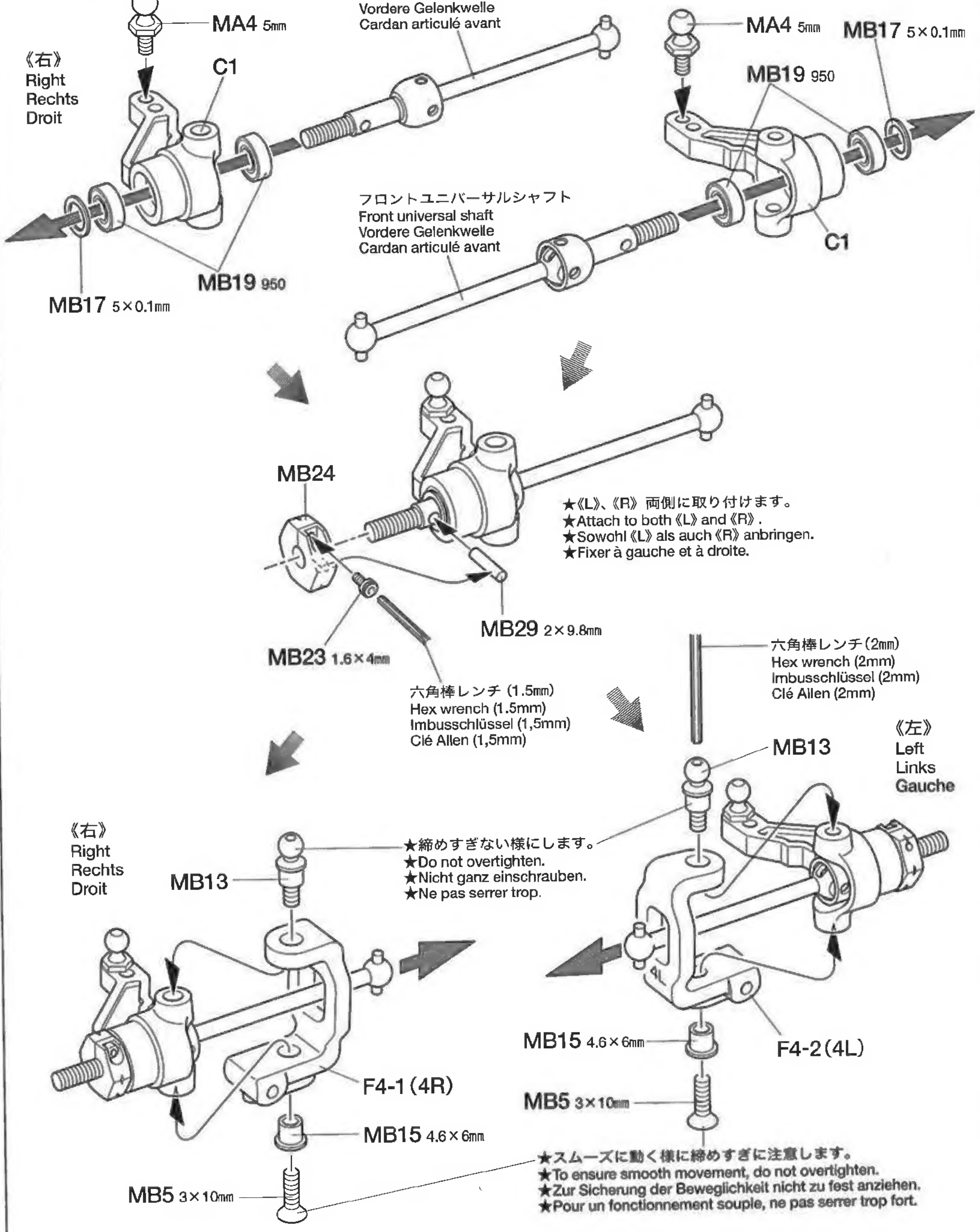


《フロントアッパーアーム》
Front upper arm
Vorderer oberer Lenker
Tirant avant

★2個作ります。
★Make 2.
★2 Satz anfertigen.
★Faire 2 jeux.

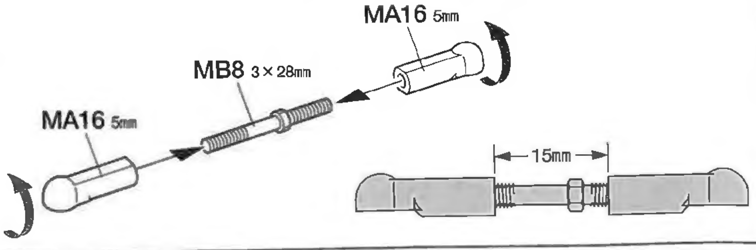

## 16

**MB11** ×2 — 2.6×22㎜スクリューピン / Screw pin / Schraubzapfen / Cheville à vis

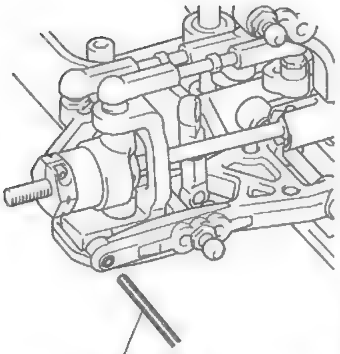


## 16 《フロントアクスルの取り付け》
Attaching front axles
Vorderachsen-Einbau
Fixation des essieux avant

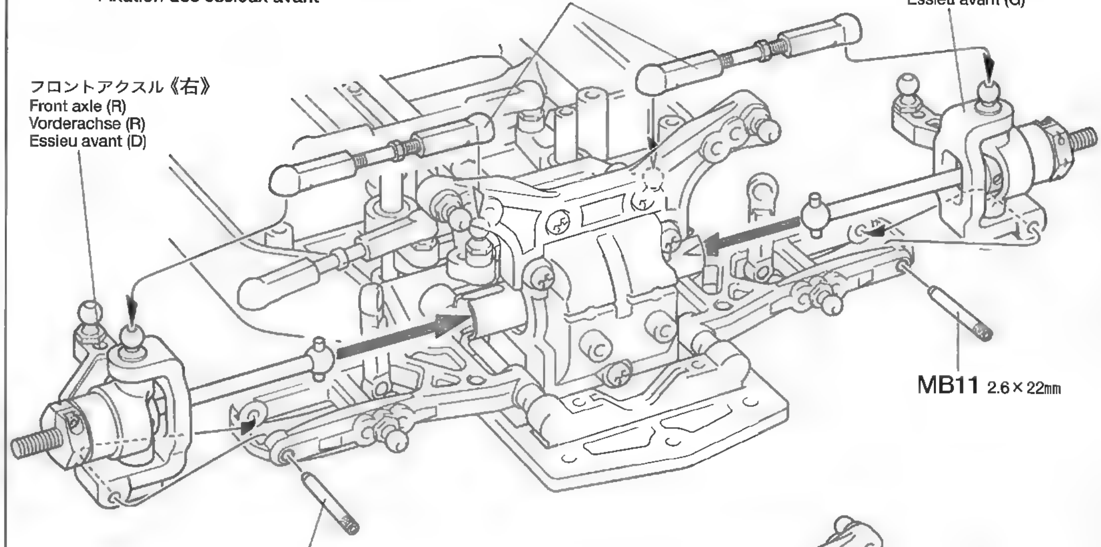


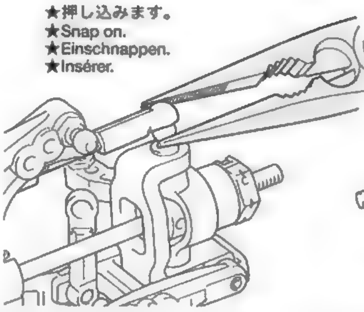


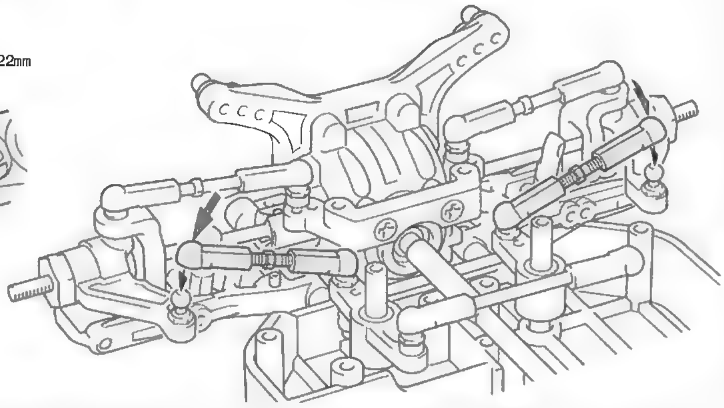

## 17

**MB2** ×2 — 3×8㎜丸ビス / Screw / Schraube / Vis

**MB4** ×2 — 3×12㎜皿タッピングビス / Tapping screw / Schneidschraube / Vis taraudeuse

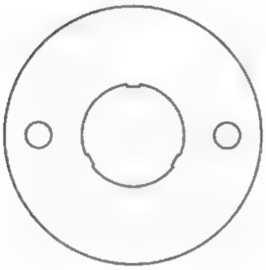

**MB32** ×1 — モータープレート / Motor plate / Motor-Platte / Plaquette-moteur

※の部品はキットには含まれていません。
Parts marked ※ are not included in kit.
Teile mit ※ sind im Bausatz nicht enthalten.
Les pièces marquées ※ ne sont pas inclu-ses dans le kit.

《M2》

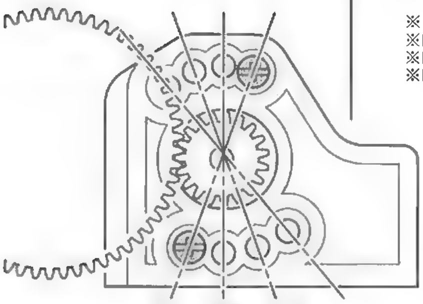


| ピニオン Pinion gear | スパーギヤ / Spur gear | | |
|---|---|---|---|
| | 58T | 55T | 52T |
| 19T | 7.94(A) | | |
| 20T | 7.54(B) | | |
| 21T | 7.18(C) | | |
| 22T | 6.85(D) | 6.50(A) | |
| 23T | | 6.22(B) | |
| 24T | | 5.96(C) | |
| 25T | | 5.72(D) | 5.41(A) |

## 17 《モーターの取り付け》
Attaching motor
Motor-Einbau
Fixation du moteur

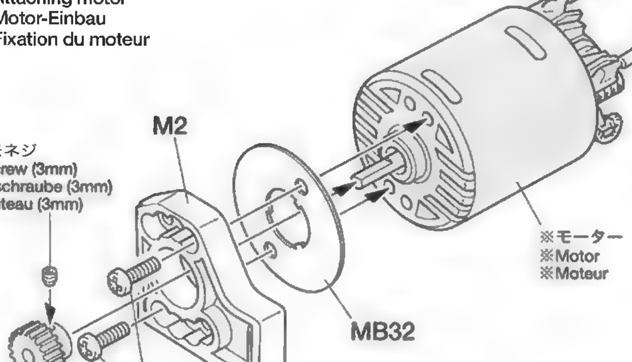


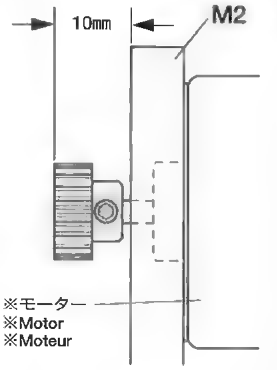


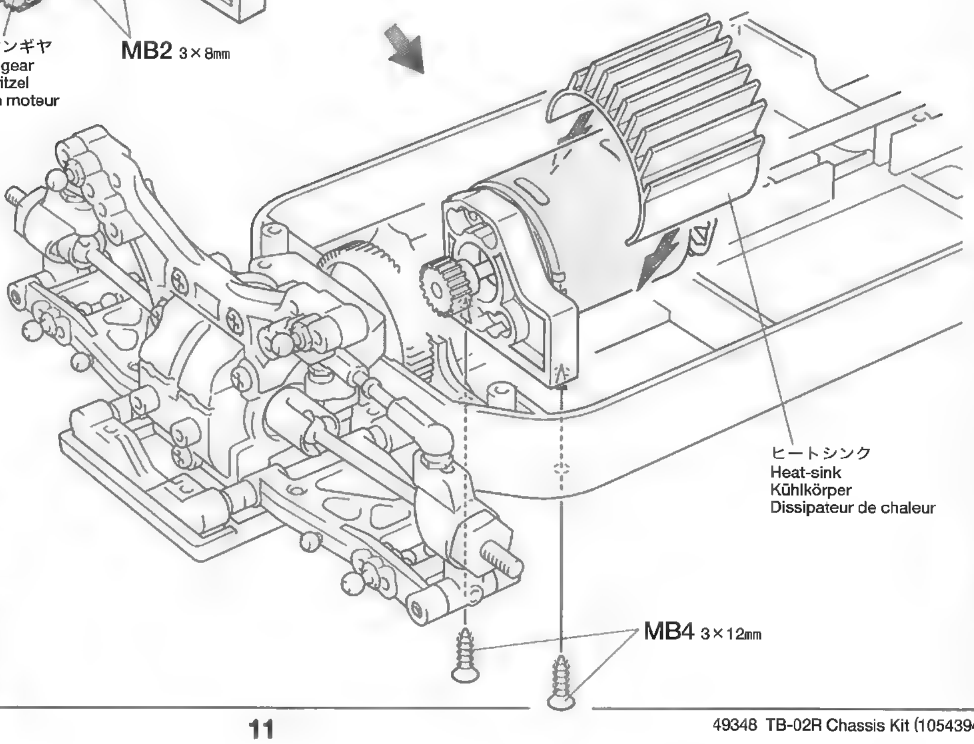

## 18

3×10mmタッピングビス
Tapping screw
Schneidschraube
Vis taraudeuse
MB1 ×4

3×6mm丸ビス
Screw
Schraube
Vis
MB3 ×6

3×8mm皿ビス
Screw
Schraube
Vis
MB6 ×1

3×12mmホロービス
Screw
Schraube
Vis
MA14 ×4

10.5mmアルミポスト
Aluminum post
Aluminium-Zapfen
Mât aluminium
MB21 ×4

アンテナポスト
Antenna post
Antennenstange
Pied d'antenne
MB25 ×1

※カーボンパーツの周りに瞬間接着剤(別売)を流して割れ止めをしてください。
※To prevent carbon parts from damage, apply instant cement (available separately) to the edge.
※Zur Erhöhung der Karbonteilefestigkeit Sekundenkleber (separat erhältlich) auftragen.
※Pour renforcer la châssis carbone, appliquer de la colle rapide (disponible séparément).

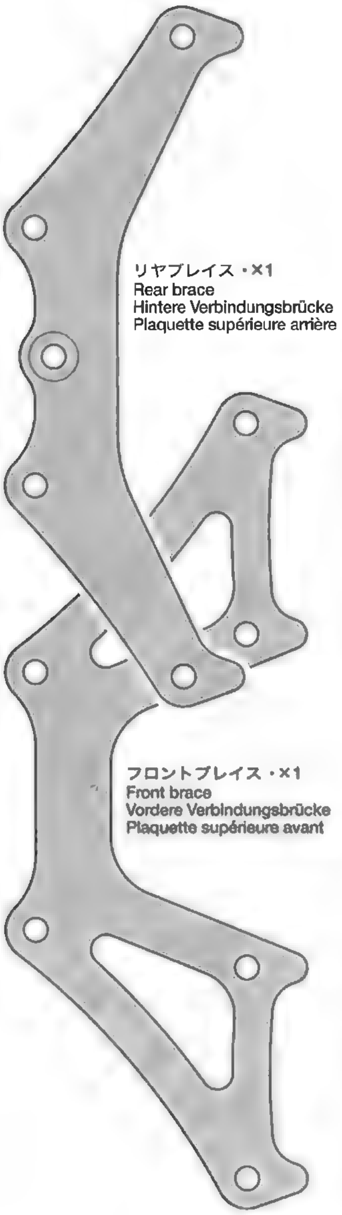


## 18 《ブレイスの組み立て》
Braces
Verbindungsbrücken
Plaquettes supérieures

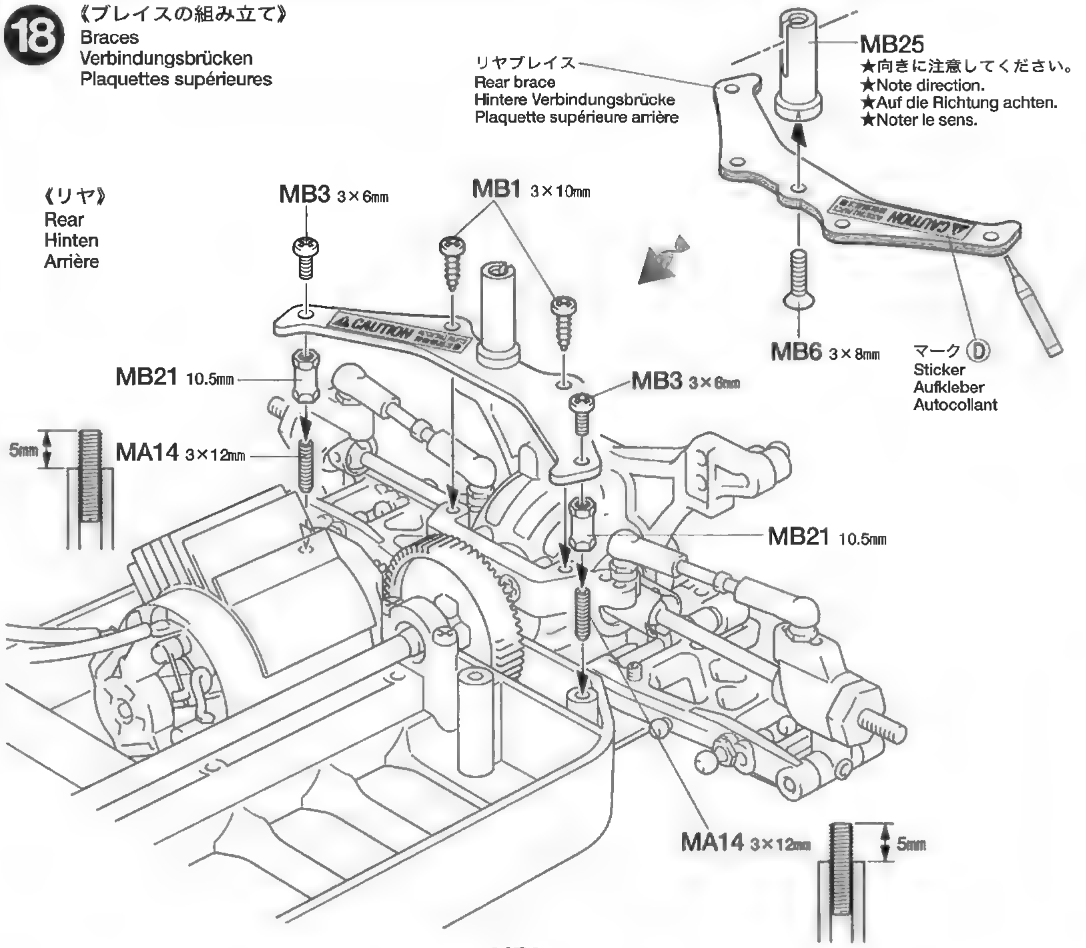


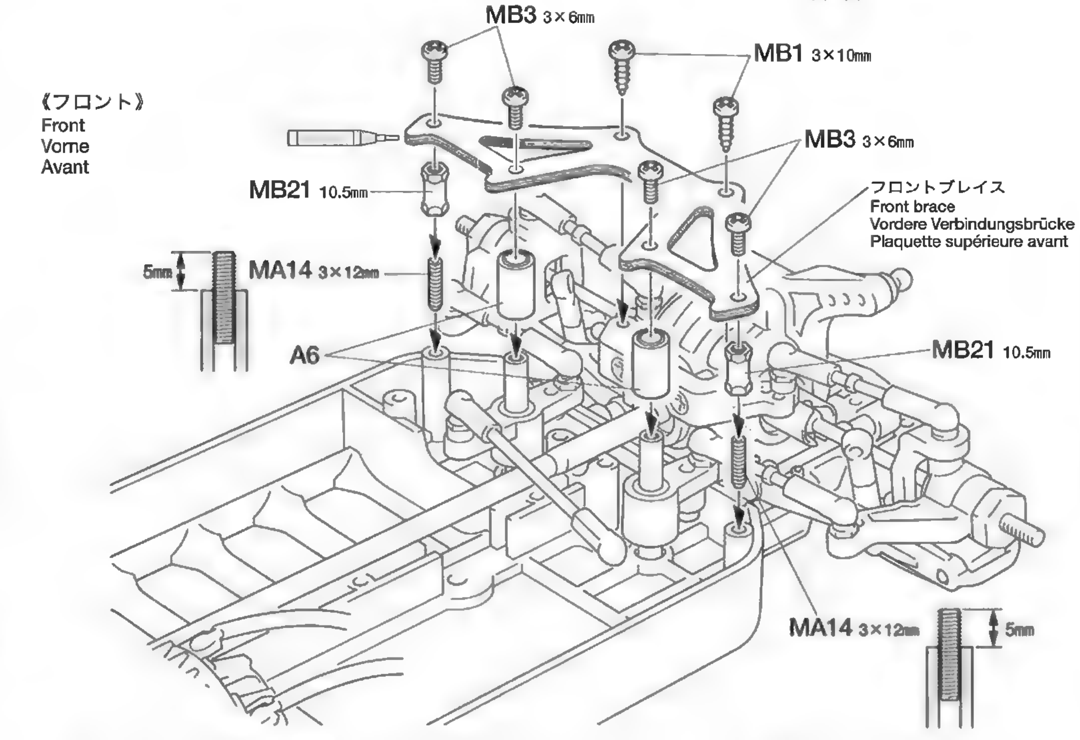


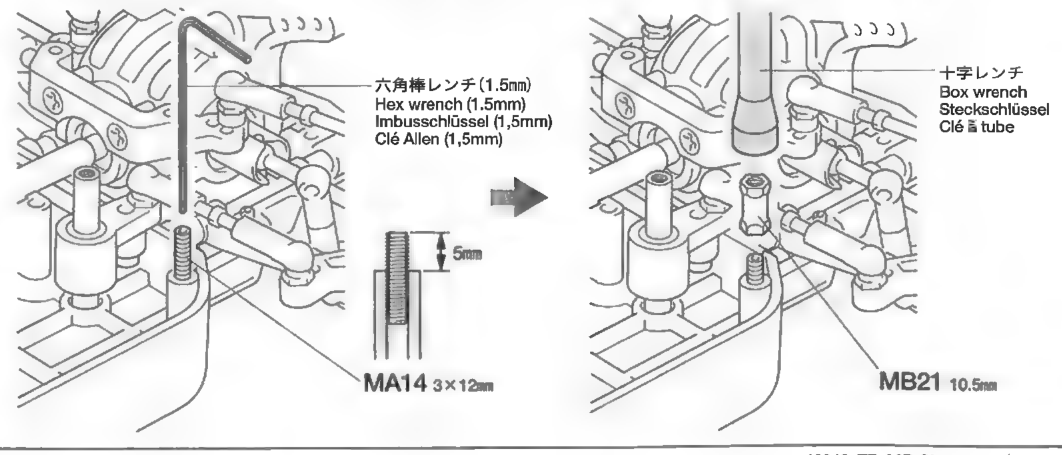

# C

19~36

袋詰Cを使用します
BAG C / BEUTEL C / SACHET C

20

3×10mmタッピングビス
Tapping screw
Schneidschraube
Vis taraudeuse
MB1 ×1

2.6×10mmタッピングビス
Tapping screw
Schneidschraube
Vis taraudeuse
MC2 ×1

3×10mm丸ビス
Screw
Schraube
Vis
MC3 ×1

MC16 ×2
サーボセイバースプリング(緑)
Servo saver spring (green)
Servo-Saver-Feder (grün)
Ressort de sauve-servo (vert)

MC17 ×1
サーボセイバースプリング(黒)
Servo saver spring (black)
Servo-Saver-Feder (schwarz)
Ressort de sauve-servo (noir)

※の部品はキットには含まれていません。
Parts marked ※ are not included in kit.
Teile mit ※ sind im Bausatz nicht enthalten.
Les pièces marquées ※ ne sont pas incluses dans le kit.

## 19 《走行用バッテリーの充電》
Charging chassis battery
Aufladen des Chassis-Akkus
Chargement de la batterie de propulsion

★別売の7.2Vバッテリーと専用充電器を使って充電します。充電方法や取り扱い上の注意は7.2Vバッテリーおよび専用充電器に付属の取扱説明書をよくお読みください。
★Charge 7.2V battery with compatible charger (available separately). When handling battery/charger, read supplied instructions carefully.
★Den 7,2V Akku mit einem geeigneten Ladegerät aufladen (getrennt erhältlich). Zur Bedienung von Akku/Ladegerät die mitgelieferte Anleitung sorgfältig lesen.
★Utiliser un chargeur compatible avec les batteries 7,2V (disponible séparément). Se référer et lire attentivement les instructions et les précautions d'emploi fournies avec le chargeur et la batterie.

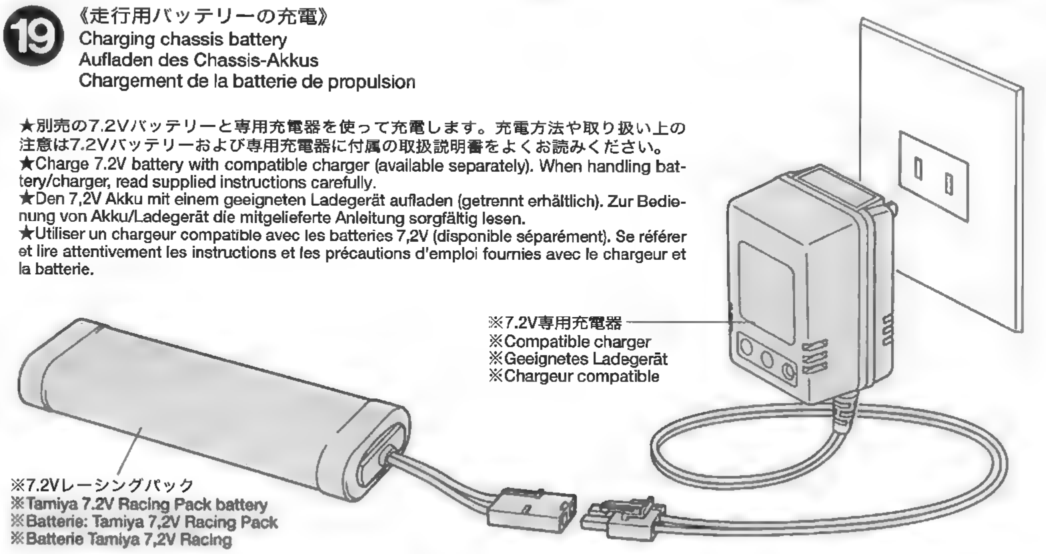


## 20 《ラジオコントロールメカのチェック》
Checking R/C equipment
Überprüfen der RC-Anlage
Vérification de l'équipement R/C

★番号の順にチェックし、必ずサーボのニュートラルを確認して組み立ててください。
★Make sure the servo is in neutral prior to assembly.
★Servo vor dem Einbau in neutrale Stellung bringen.
★S'assurer que le servo est au neutre avant assemblage.

《使用できるサーボの大きさ》
Suitable servo size
Grösse der Servos
Dimensions max des servos

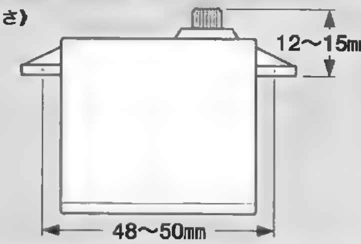


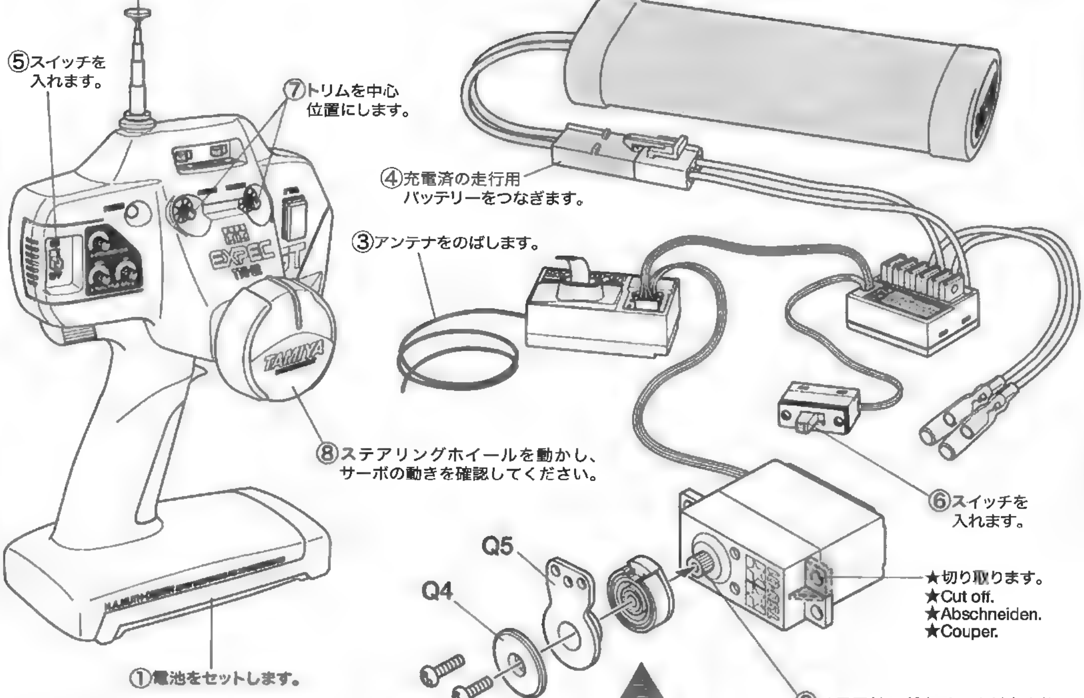


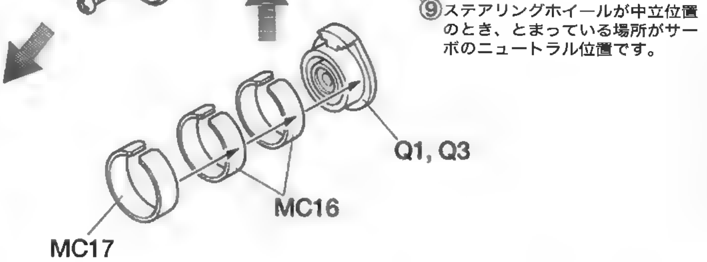

### Checking R/C equipment
① Install batteries.
② Extend antenna.
③ Loosen and extend.
④ Connect charged battery.
⑤ Switch on.
⑥ Switch on.
⑦ Trims in neutral.
⑧ Steering wheel in neutral.
⑨ Servo in neutral position.

### Überprüfen der RC-Anlage
① Batterien einlegen.
② Antenne ausziehen.
③ Aufwickeln und langziehen.
④ Voll aufgeladenen Akku verbinden.
⑤ Schalter ein.
⑥ Schalter ein.
⑦ Trimmhebel neutral stellen.
⑧ Lenkrad neutral stellen.
⑨ Dies ist die Neutralstellung des Servos.

### Vérification de l'équipement R/C
① Mettre en place les piles.
② Déployer l'antenne.
③ Dérouler et déployer le fil.
④ Charger complètement la batterie.
⑤ Mettre en marche.
⑥ Mettre en marche.
⑦ Placer les trims au neutre.
⑧ Le volant de direction au neutre.
⑨ Le servo au neutre.

フタバ FUTABA
タミヤ TAMIYA

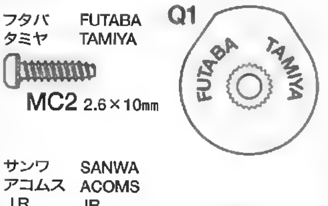


サンワ SANWA
アコムス ACOMS
JR JR
KO KO

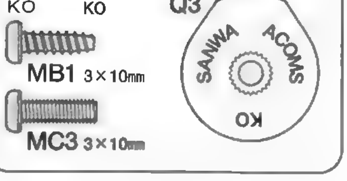


★サーボがニュートラルで図のようにとりつけます。
★Attach as shown with servo in neutral.
★Wie angegeben Servo in Neutralstellung bringen.
★Monter comme indiqué avec le servo au neutre.

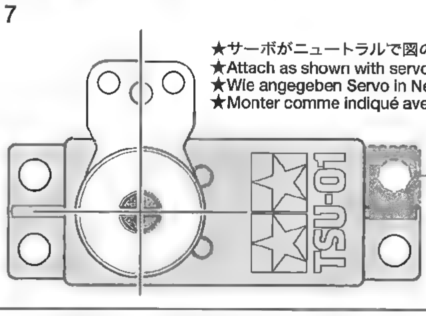


★切り取ります。
★Cut off.
★Abschneiden.
★Couper.


# EXPEC GT-I
2-CHANNEL RADIO CONTROL SYSTEM (FOR ELECTRIC R/C CAR)

**エクスペックGT-I**
優れた操作性を実現した送信機のデザインは世界的に名高いH. ムート氏が担当。受信機、サーボに加えて、高出力FETを採用したスピードコントローラー付きです。

**EXPEC GT-I**
The EXPEC GT-I is a 2-channel radio control system suitable for electric R/C cars. The transmitter has been specially designed by internationally renowned German industrial designer, H. A. Muth, the positioning of the steering wheel and trigger allows for optimum driving performance with minimal distractions. Includes an electronic speed controller with high performance FET.

## 21

3×10㎜タッピングビス
Tapping screw
Schneidschraube
Vis taraudeuse
MB1 ×2

3×8㎜丸ビス
Screw
Schraube
Vis
MB2 ×1

MB16 ×2
3㎜ワッシャー
Washer
Beilagscheibe
Rondelle

MA5 ×1
5㎜ピローボールナット
Ball connector nut
Kugelkopf-Mutter
Ecrou-connecteur à rotule

## 21 《ステアリングサーボの組み立て》
Steering servo
Lenkservo
Servo de direction

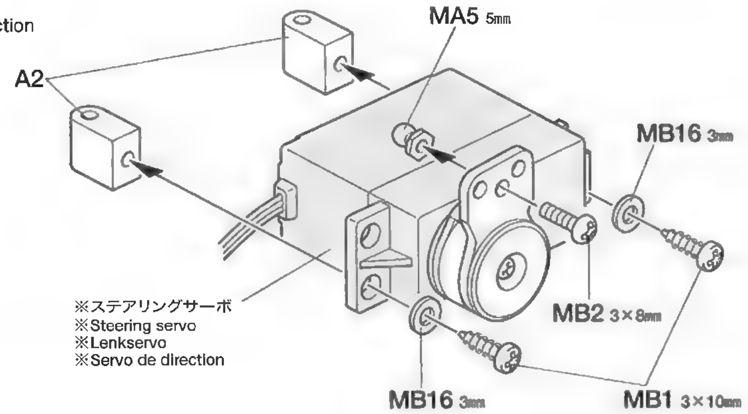


## 22

3×10㎜タッピングビス
Tapping screw
Schneidschraube
Vis taraudeuse
MB1 ×2

MB16 ×1
3㎜ワッシャー
Washer
Beilagscheibe
Rondelle

## 22 《ステアリングサーボの取り付け》
Attaching steering servo
Lenkservo-Einbau
Fixation du servo de direction

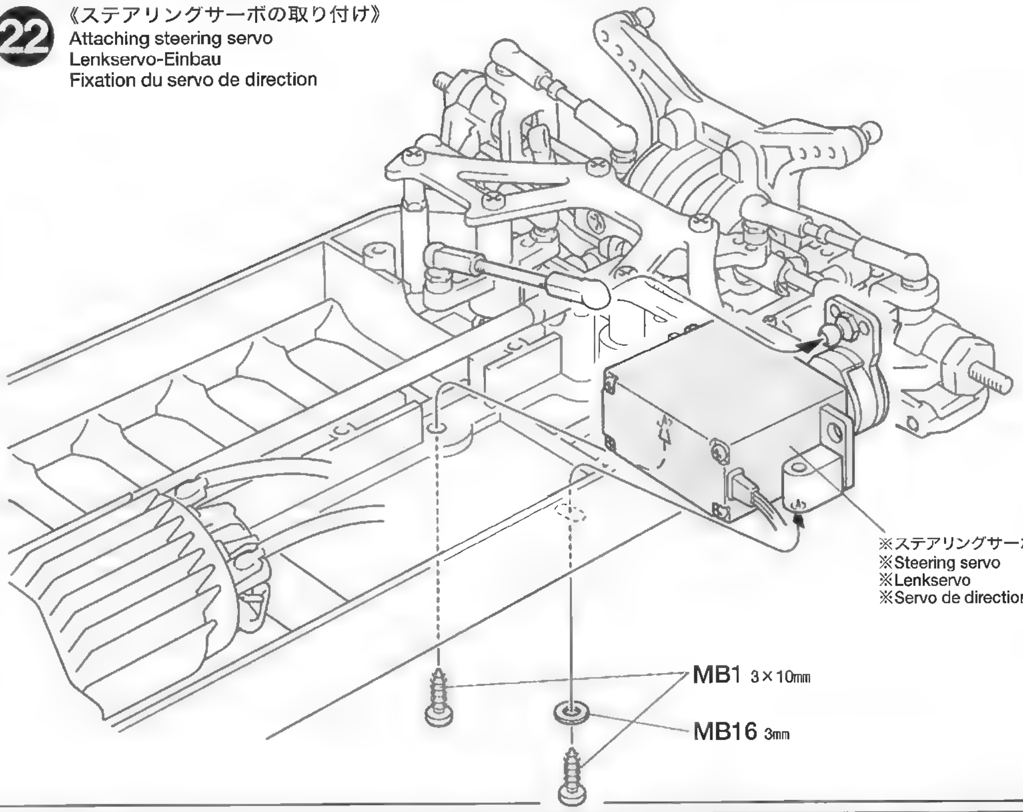


※《ESC (FETアンプ)》
※Electronic speed controller
※Elektronischer Fahrregler
※Variateur de vitesse électronique

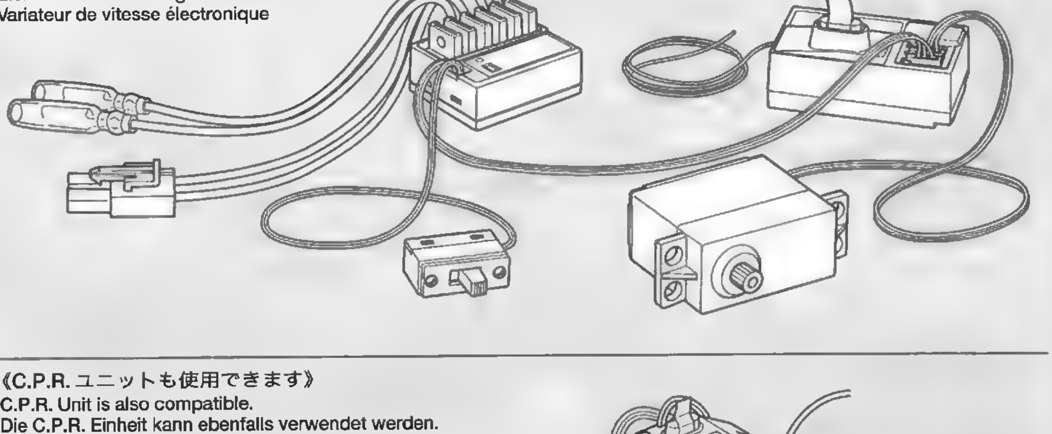

※《C.P.R. ユニットも使用できます》
※C.P.R. Unit is also compatible.
※Die C.P.R. Einheit kann ebenfalls verwendet werden.
※Un élément de réception C.P.R. est également utilisable.

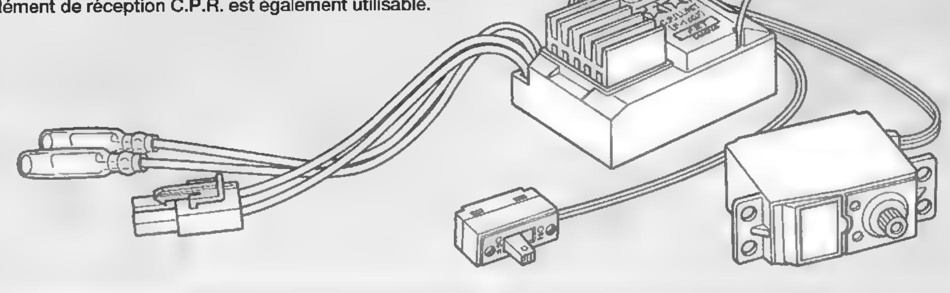


TAMIYA CRAFT TOOLS

BASIC DRILL SET
ベーシックドリル刃セット
ITEM 74049

FINE PIN VISE D
精密ピンバイスD
ITEM 74050

FINE PIN VISE S
精密ピンバイスS
ITEM 74051

TAMIYA Model MAGAZINE INTERNATIONAL
《タミヤモデルマガジン》
海外の一流モデラーの作品が豊富な写真で身近かに楽しめます。タミヤをはじめ、世界の製品をテーマに制作記事や資料など詳しく紹介。模型作りの参考に欠かせません。英語版、一部900円。(日本語要訳つき)

A magazine for enthusiasts who make or modify models of all kinds. From beginners to experts, articles of interest about modeling and full sized vehicles. Coverage of all maker's products.

TAMIYA COLOR CATALOGUE
The latest in cars, boats, tanks and ships. Motorized, radio controlled and museum quality models are all shown in full color in Tamiya's latest catalogue. English/Spanish, German/French and Japanese versions available.

TAMIYA'S R/C GUIDE BOOK
Tamiya's latest Radio Control Guide Book can make you a winner at the racing circuit. Read up on the latest tune up methods, care and maintenance, painting and decorating your cars. English, German, French and Japanese versions available.

## 23

《モーターコードのつなぎ方》
Motor cables
Motorkabel
Câbles du moteur

ESC側、C.P.R.ユニット
Speed controller
Fahrregler
Variateur de vitesse

モーター側
Motor
Moteur

| | |
|---|---|
| +コード（赤、オレンジ）<br>(+) Red, orange<br>(+) Rot, orange<br>(+) Rouge, orange | +コード<br>(+)Cable<br>(+)Kabel<br>(+)Câble |
| ーコード（黒、青）<br>(–) Black, blue<br>(–) Schwarz, blau<br>(–) Noir, bleu | ーコード<br>(–)Cable<br>(–)Kabel<br>(–)Câble |

★コネクター部はしっかりつないでください。
★Connect cables firmly.
★Die Kabel fest zusammenstecken.
★Connecter fermement les câbles.

**注意してください。**
**CAUTION**
**VORSICHT**
**ATTENTION**

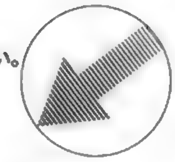

《溶剤、ネジ止め剤についての注意》
樹脂製パーツはプラスチック用塗料の溶剤でも侵される場合があります。溶剤を大量に使って洗ったり、つけたり絶対にしないでください。またネジロック剤はこのキットには使いません。

**CAUTION ON THINNER AND LIQUID THREAD LOCK**
All thinners attack plastic, even plastic model paints and thinners. Never dip parts into thinners or paint, nor wash them with thinners. This kit does not require liquid thread lock for construction.

**VORSICHT MIT VERDÜNNERN UND FLÜSSIGEN SCHRAUBENSICHERUNGEN**
Alle Verdünner greifen Plastik an, selbst Plastikfarben und deren Verdünner. Niemals Teile in Verdünner oder Farbe tauchen. Der Bausatz erfordert keine Schrauben-Sicherungs-Flüssigkeit.

**PRECAUTIONS POUR LES SOLVANTS ET LES PRODUITS FREINE-FILET**
Tous les solvants attaquent le plastique. Même les peintures et les diluants pour maquettes plastique. Ne jamais tremper les pièces dans du diluant ou de la peinture, ne jamais les nettoyer avec du diluant. Ce modèle ne nécessite pas l'emploi de produit freine-filet pour son montage.


**TAMIYA ★★★ CRAFT TOOLS**

良い工具選びは傑作づくりのための第一歩。本格派をめざすモデラーにふさわしいタミヤクラフトツール。耐久性も高く、使いやすい高品質な工具です。

**(+)SCREWDRIVER-L**
プラスドライバー L(5×100)

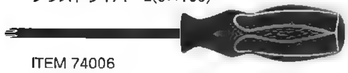

ITEM 74006

**(+)SCREWDRIVER-M**
プラスドライバー M(4×75)

ITEM 74007

**CRAFT KNIFE**
クラフトカッター

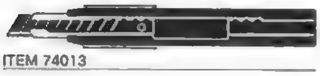

ITEM 74013


## 23 《ESC (FETアンプ) 搭載例》

Installing electronic speed controller
Einbau des elektronischen Fahrreglers
Installation du variateur de vitesse électronique

★配線コードはジャマにならないようにナイロンバンドでたばねておきます。
★Secure cables using nylon band.
★Kabel mit Nylonband zusammenbinden.
★Maintenir les câbles en place avec un collier en nylon.

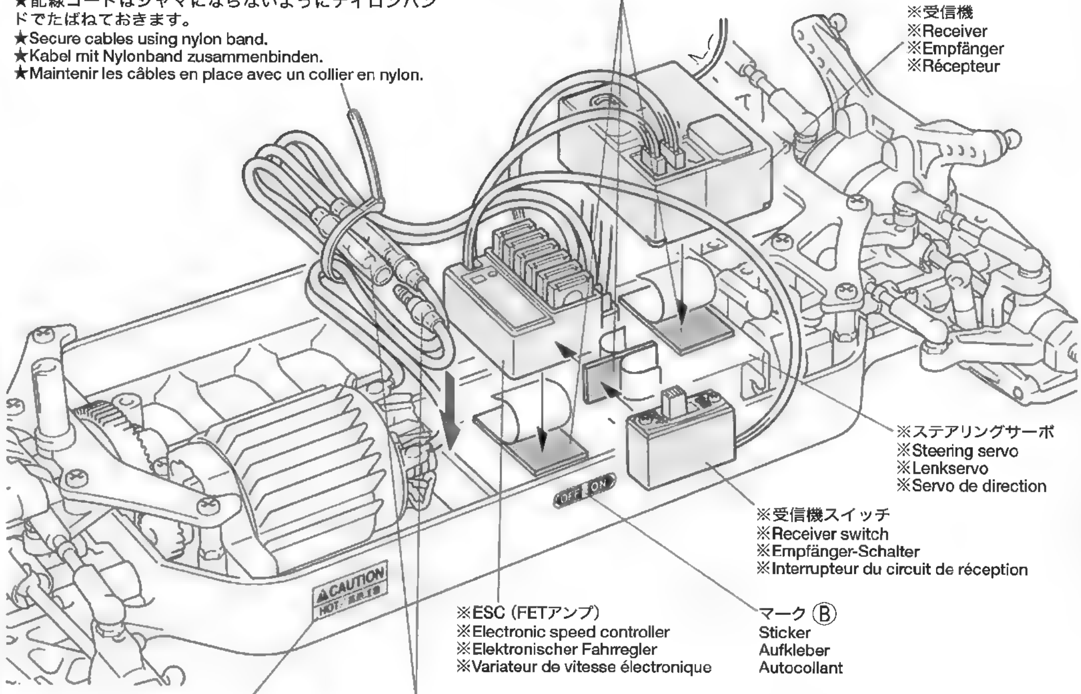


★+ (プラス) と+ (プラス) 、ー (マイナス) とー (マイナス) コードをつなぎます。
★Connect (+) to (+) and (–) to (–).
★(+) mit (+) und (–) mit (–) verbinden.
★Connecter (+) avec (+) et (–) avec (–).

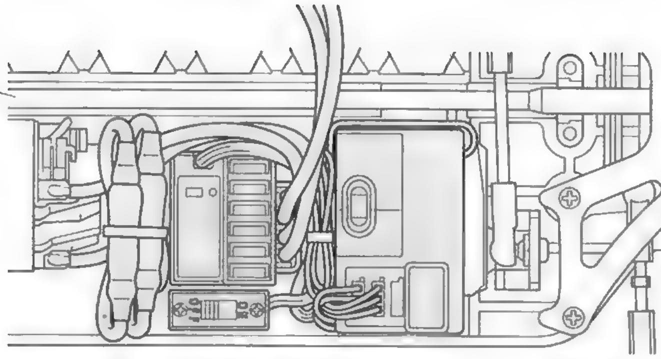


★右図を参考にコードをたばねて取り付けます。又、プロペラシャフトに触れないように注意してください。
★Secure cables using nylon band. Make sure cables do not touch propeller shaft.
★Kabel mit Nylonband zusammenbinden. Achten Sie darauf, dass die Kabel nicht mit der Antriebswelle in Berührung kommen.
★Maintenir les câbles en place avec un collier en nylon. S'assurer que les câbles restes éloignés de l'arbre de transmission.

《C.P.R. ユニット搭載例》
Installing example of C.P.R. Unit
Einbaubeispiel für die C.P.R. Einheit
Exemple d'installation de l'élément de réception C.P.R.

★配線コードはジャマにならないようにナイロンバンドでたばねておきます。
★Secure cables using nylon band.
★Kabel mit Nylonband zusammenbinden.
★Maintenir les câbles en place avec un collier en nylon.

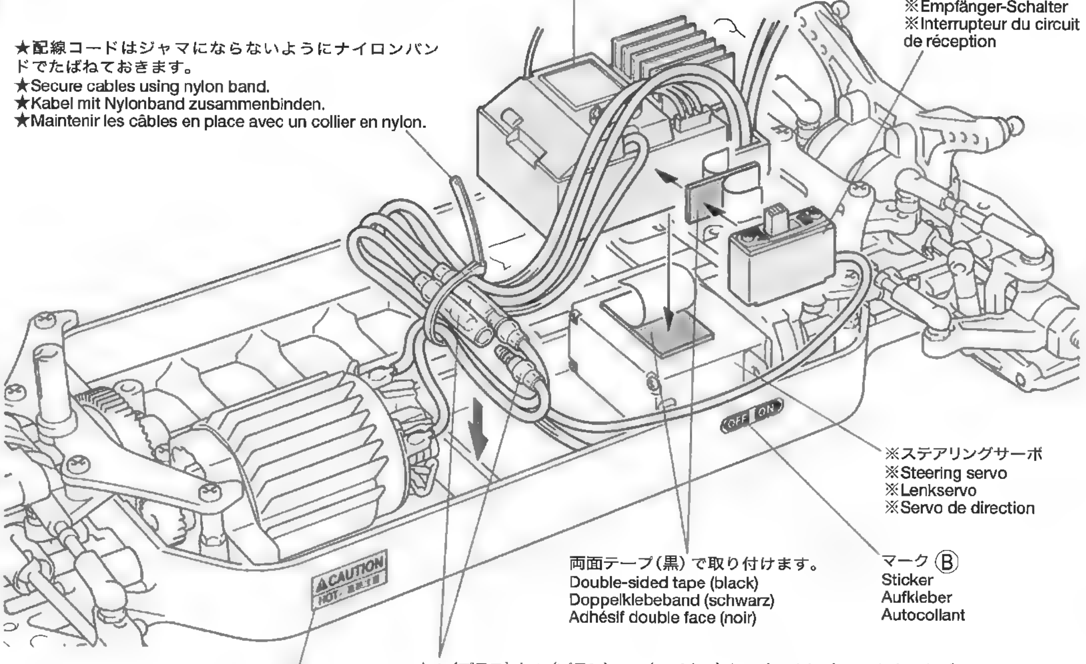


★+ (プラス) と+ (プラス) 、ー (マイナス) とー (マイナス) コードをつなぎます。
★Connect (+) to (+) and (–) to (–).
★(+) mit (+) und (–) mit (–) verbinden.
★Connecter (+) avec (+) et (–) avec (–).

## 24

MA3 ×4 — 3×8㎜タッピングビス
Tapping screw
Schneidschraube
Vis taraudeuse

MC4 ×4 — スタビエンド
Stabilizer end
Stabilisator-Endstück
Extrémité de barre anti-roulis

MA15 ×2 — 3×10㎜ホロービス
Screw
Schraube
Vis

MB28 ×4 — 3×2.5㎜イモネジ
Grub screw
Madenschraube
Vis pointeau

MA16 ×2 — 5㎜アジャスター
Adjuster
Einstellstück
Chape à rotule

MC5 ×2 — 5㎜アジャスターS
Adjuster (short)
Einstellstück (kurz)
Chape à rotule (courte)

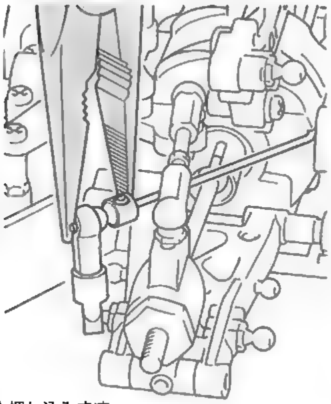

★押し込みます。
★Snap on.
★Einschnappen.
★Insérer.

## 24 《スタビライザーの組み立て》
Stabilizers
Stabilisatoren
Barres anti-roulis

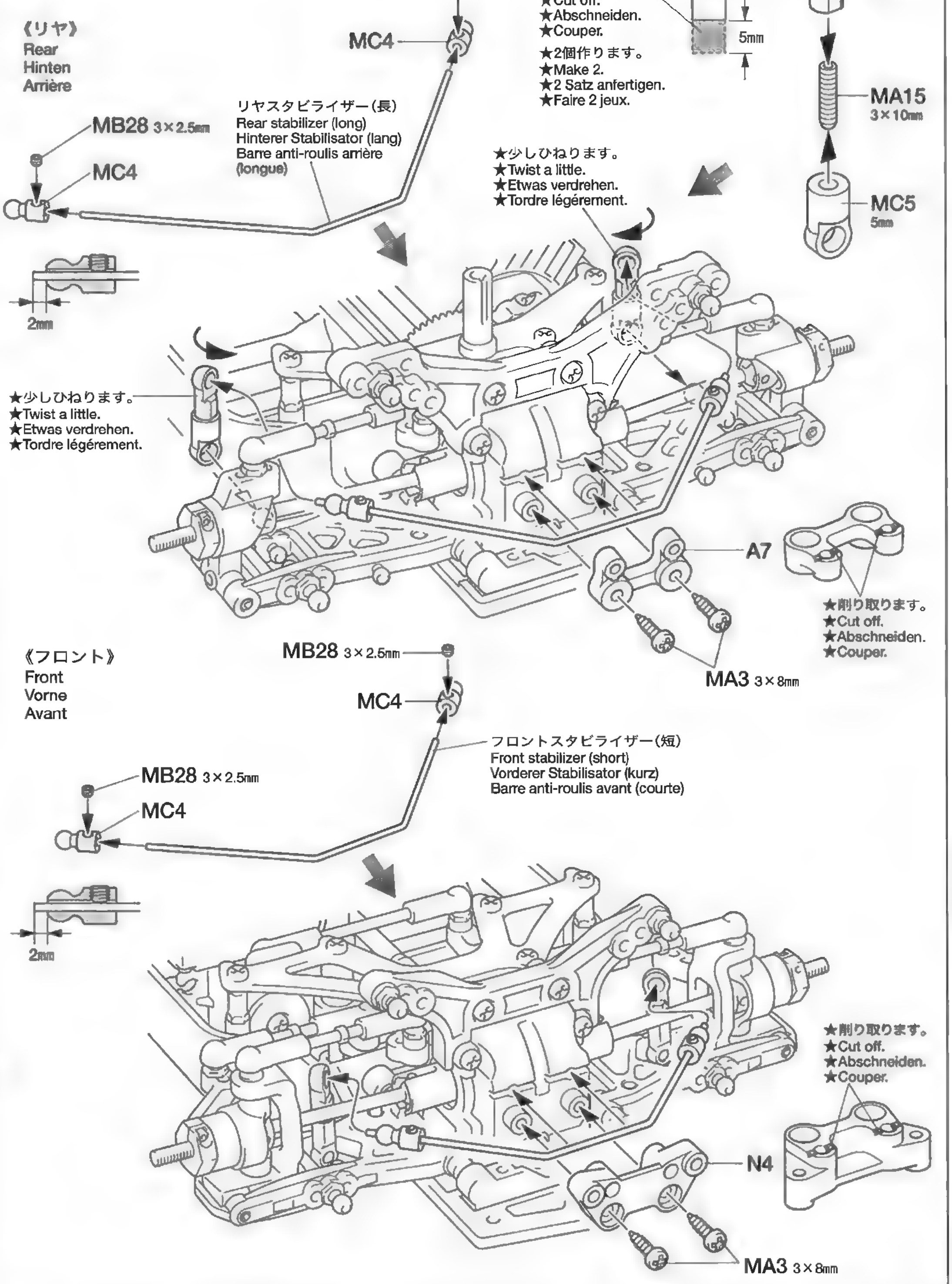


## 25

MC6 ×8 — 2㎜Eリング
E-Ring
Circlip

MC7 ×4 — ダンパーシリンダー
Damper cylinder
Dämpfer-Zylinder
Corps d'amortisseur

MC9 ×4 — ピストンロッド
Piston rod
Kolbenstange
Axe de piston

MC10 ×4 — ピストン
Piston
Kolben

MC11 ×4 — ロッドガイド
Rod guide
Stangenführung
Guide d'axe

MC12 ×4 — テフロンスペーサー
Damper spacer
Dämpfer-Distanzring
Entretoise d'amortisseur

MC13 ×4 — 3㎜Oリング(シリコン)
Silicone O-ring
Silikon-O-Ring
Joint silicone

## 25 《ダンパーの組み立て 1》
Damper assembly 1
Zusammenbau des Stoßdämpfers 1
Assemblage des amortisseurs 1

★4個作ります。
★Make 4.
★4 Satz anfertigen.
★Faire 4 jeux.

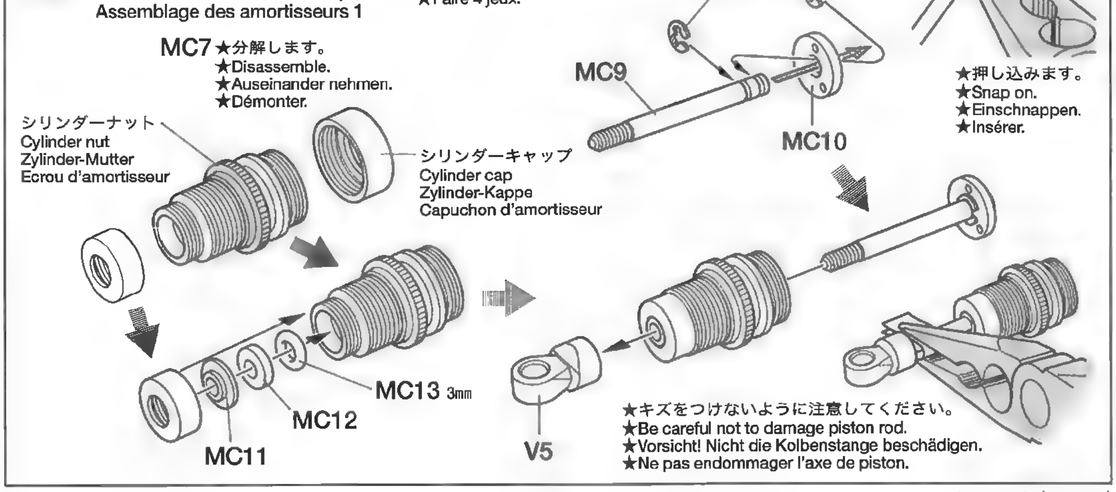

## 26

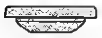

**MC14** ×4
オイルシール
Oil seal
Ölabdichtung
Joint d'étanchéité

## OPTIONS

《ダンパーオイルのセッティング》
別売のタミヤシリコンダンパーオイルは、RCカーのオイルダンパー用に開発された高性能オイルです。温度が変化しても粘度変化が少なく、安定したダンピング効果を発揮。幅広いダンパーセッティングが可能です。

### Tamiya Silicone Damper Oil

| | | |
|---|---|---|
| ソフトセット SOFT SET (53443) | 赤 RED | # 200 |
| | 橙 ORANGE | # 300 |
| | 黄 YELLOW | # 400 |
| ミディアムセット MEDIUM SET (53444) | 緑 GREEN | # 500 |
| | 青 BLUE | # 600 |
| | 紫 PURPLE | # 700 |
| ハードセット HARD SET (53445) | ピンク PINK | # 800 |
| | クリアー CLEAR | # 900 |
| | ライトブルー LIGHT BLUE | # 1000 |

## 26 《ダンパーオイルの入れ方》
Damper oil
Dämpfer-Öl
Huile pour amortisseurs

★4個作ります。
★Make 4.
★4 Satz anfertigen.
★Faire 4 jeux.

**1.** ピストンを下にさげ、オイルを入れます。ピストンをゆっくり上下させてオイル中の気泡を抜きます。

1. Pull down piston and pour oil into cylinder. Remove air bubbles by slowly moving piston up and down.

1. Kolben nach unten ziehen und Öl einfüllen. Luftblasen durch Auf-und Abbewegen des Kolbens herausdrücken.

1. Pousser le piston vers le bas et remplir le corps d'huile. Chasser les bulles d'air en déplaçant le piston de bas en haut.

**2.** ピストンをいっぱいにおろし、オイルシールをはめ込み、あふれたオイルをティッシュペーパーですいとります。

2. Pull down piston, attach oil seal and absorb oil overflow with tissue paper.

2. Kolben nach unten ziehen. Ölabdichtung einstecken, überlaufendes Öl mit Papiertaschentuch abwischen.

2. Pousser le piston vers le bas, placer le joint d'étanchéité et essuyer l'excédent d'huile avec du papier essuie-tout.

**3.** シリンダーキャップをしめ込んで完了です。

3. Tighten cylinder cap.

3. Zylinder-Kappe aufschrauben.

3. Serrer le capuchon d'amortisseur.

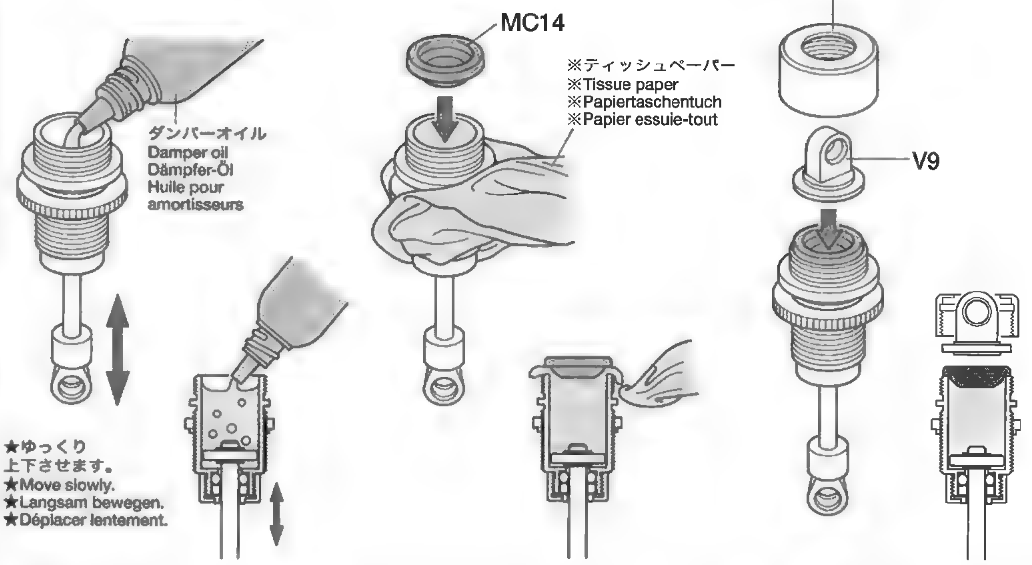


## 27

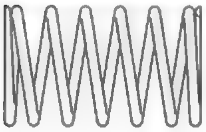

**MC8** ×4
コイルスプリング
Coil spring
Spiralfeder
Ressort hélicoïdal

## 27 《ダンパーの組み立て 2》
Damper assembly 2
Zusammenbau des Stoßdämpfers 2
Assemblage des amortisseurs 2

★4個作ります。
★Make 4.
★4 Satz anfertigen.
★Faire 4 jeux.

★コイルスプリングをちぢめてV3を取り付けます。
★Compress spring to attach V3.
★Feder zusammendrücken, um V3 einzufügen.
★Comprimer le ressort pour attacher V3.

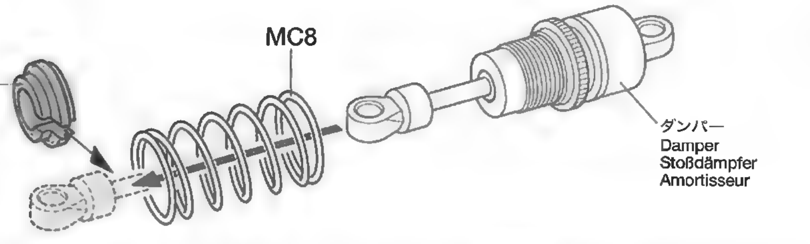


## 28

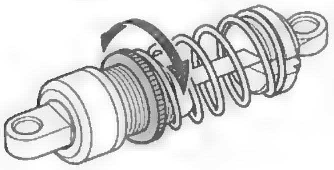

★シリンダーナットを回してスプリングの硬さを調整します。
★Adjust spring tension by rotating cylinder nut.
★Die Länge der Feder wird durch Drehen des Zylinder-Mutter angepaßt.
★Régler la tension en modifiant la position de l'écrou d'amortisseur.

## 28 《リヤダンパーの取り付け》
Attaching rear dampers
Einbau der hinteren Stoßdämpfer
Fixation des amortisseurs arrière

《リヤ》
Rear
Hinten
Arrière

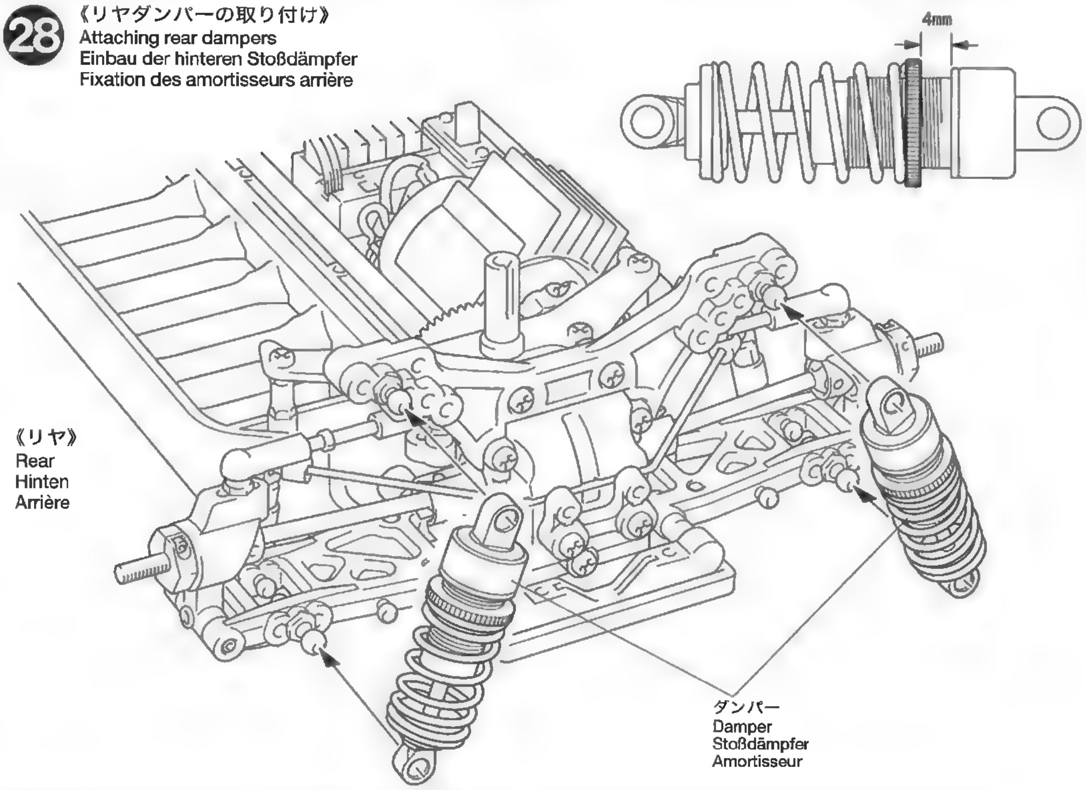


**TAMIYA CRAFT TOOLS**

良い工具選びは傑作づくりのための第一歩。本格派をめざすモデラーにふさわしいタミヤクラフトツール。耐久性も高く、使いやすい高品質な工具です。

**PRECISION CALIPER**
精密ノギス

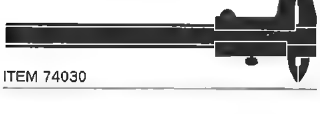

ITEM 74030

29

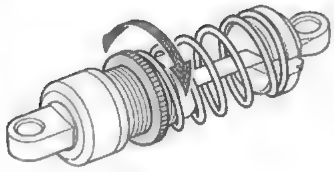

★シリンダーナットを回してスプリングの硬さを調整します。
★Adjust spring tension by rotating cylinder nut.
★Die Länge der Feder wird durch Drehen des Zylinder-Mutter angepaßt.
★Régler la tension en modifiant la position de l'écrou d'amortisseur.

30

31

MB1 ×2
3×10㎜タッピングビス
Tapping screw
Schneidschraube
Vis taraudeuse

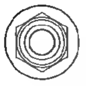

MC18 ×2
4㎜フランジロックナット
Flange lock nut
Sicherungsmutter
Ecrou nylstop à flasque

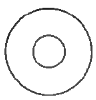

MC19 ×2
11.5×0.5㎜スペーサー（青）
Spacer (blue)
Distanzring (blau)
Entretoise (bleu)

★組み立てで余ったスペーサーやワッシャー等の部品は車高調整や部品のガタ取りなどのセッテングや予備パーツとしてご利用ください。

★Use extra spacers and washers to adjust ground clearance and for maintenance or use as spare parts.

★Die zusätzlichen Distanzstücke und Beilagscheiben zur Einstellung der Bodenfreiheit und zur Wartung oder als Ersatzteile verwenden.

★Utiliser des entretoises et des rondelles supplémentaires pour régler la garde au sol ou les conserver comme pièces détachées pour la maintenance.

## 29 《フロントダンパーの取り付け》
Attaching front dampers
Einbau der vorderen Stoßdämpfer
Fixation des amortisseurs avant

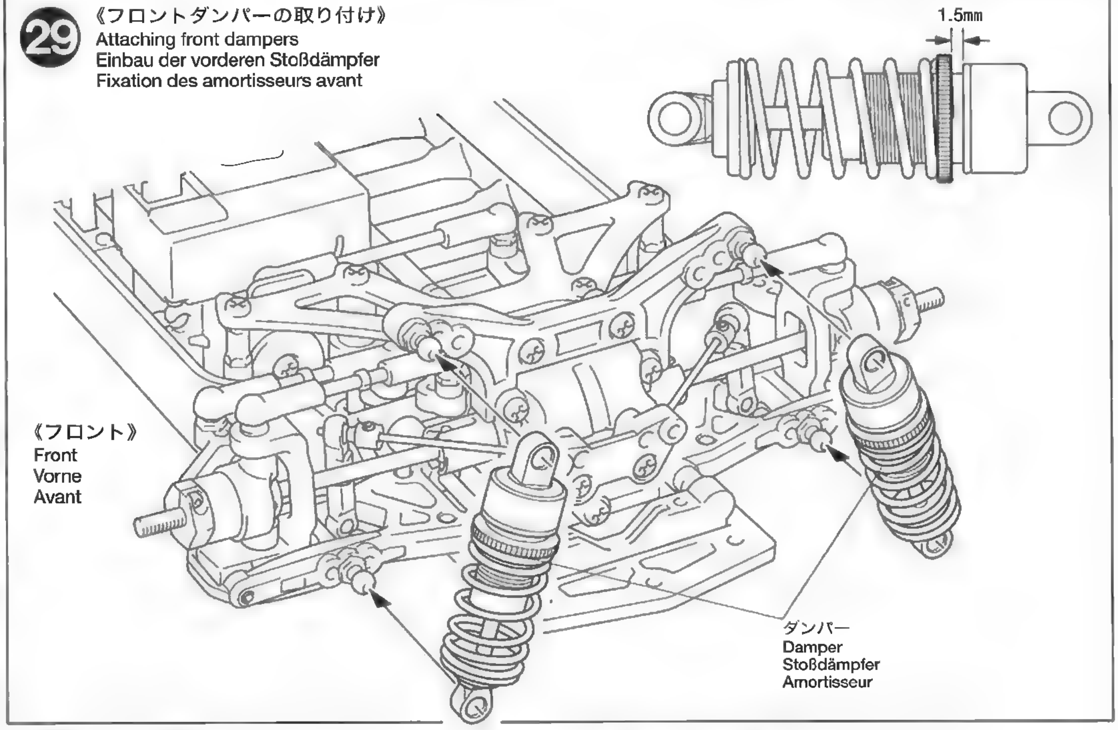


## 30 《ホイールの組み立て》
Wheel assembly
Rad-Zusammenbau
Assemblage des roues

★4個作ります。
★Make 4.
★4 Satz anfertigen.
★Faire 4 jeux.

★タイヤをホイールのみぞにはめます。
★Fit into grooves.
★Reifen richtig in die Felgen eindrücken.
★Insérer dans les rainures.

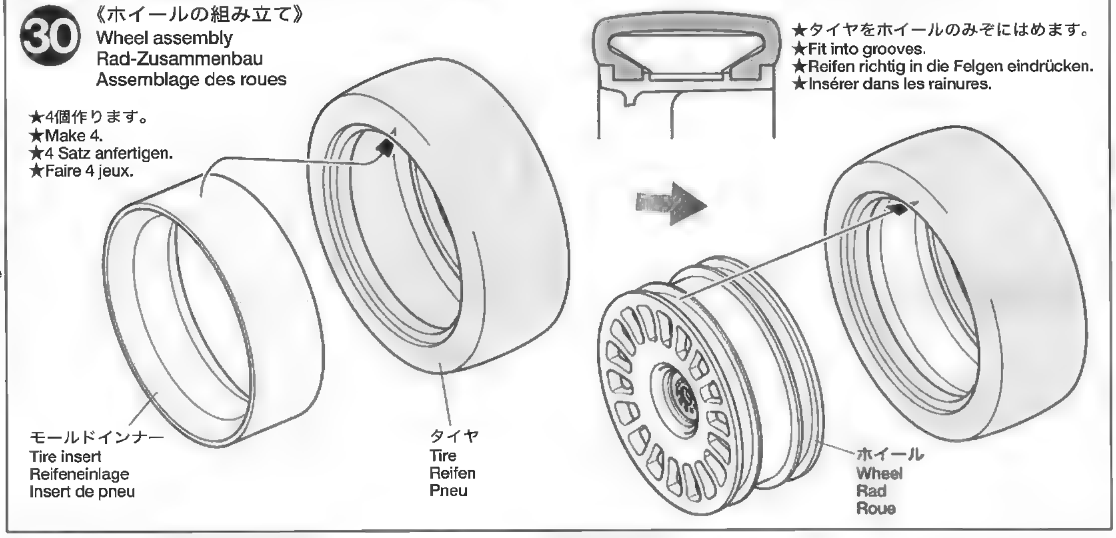


## 31 《リヤホイールの取り付け》
Attaching rear wheels
Einbau der hinteren Räder
Fixation des roues arrière

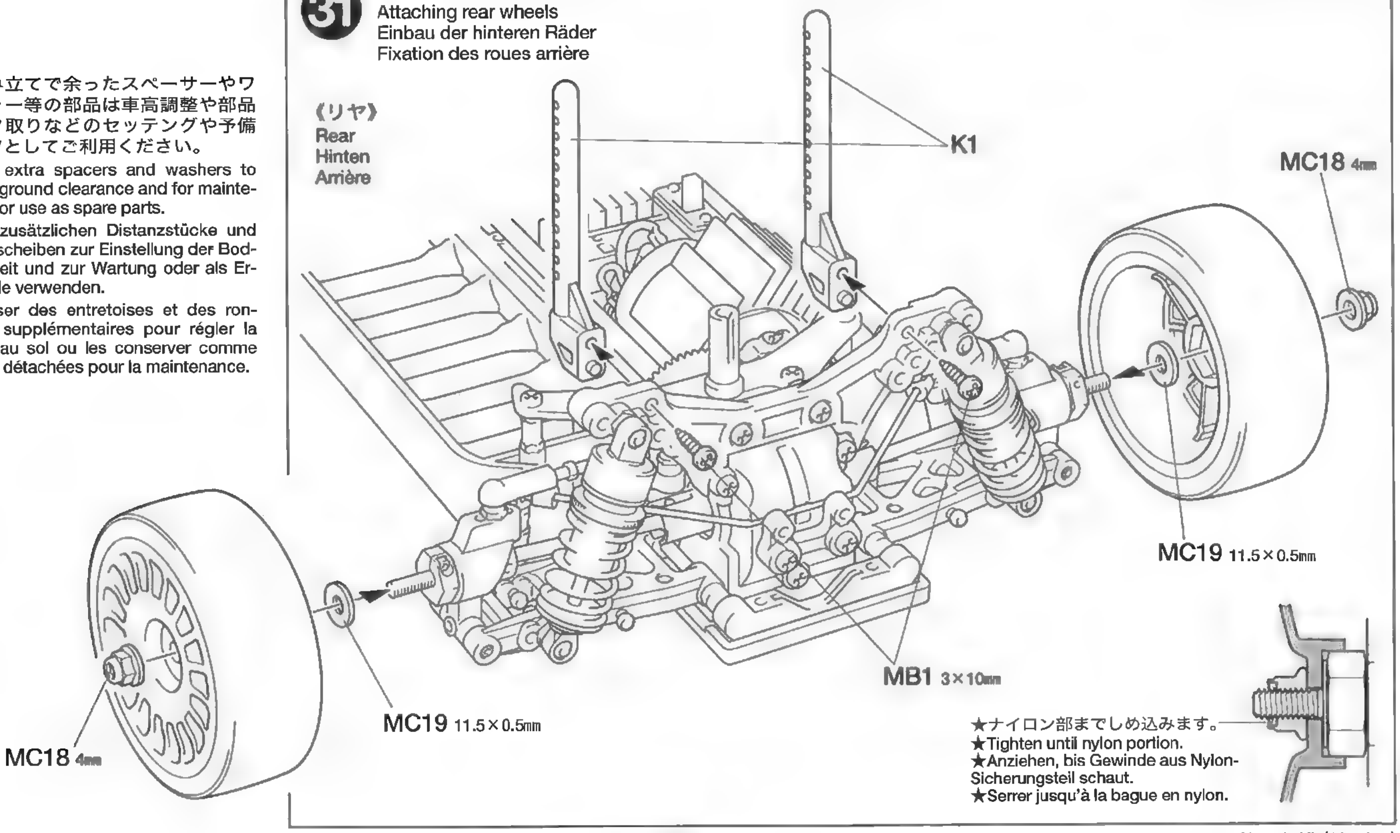


★ナイロン部までしめ込みます。
★Tighten until nylon portion.
★Anziehen, bis Gewinde aus Nylon-Sicherungsteil schaut.
★Serrer jusqu'à la bague en nylon.

**32**

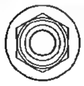

**MC18** ×2
4㎜フランジロックナット
Flange lock nut
Sicherungsmutter
Ecrou nylstop à flasque

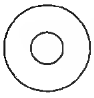

**MC19** ×2
11.5×0.5㎜スペーサー（青）
Spacer (blue)
Distanzring (blau)
Entretoise (bleu)

## 32 《フロントホイールの取り付け》
Attaching front wheels
Einbau der vorderen Räder
Fixation des roues avant

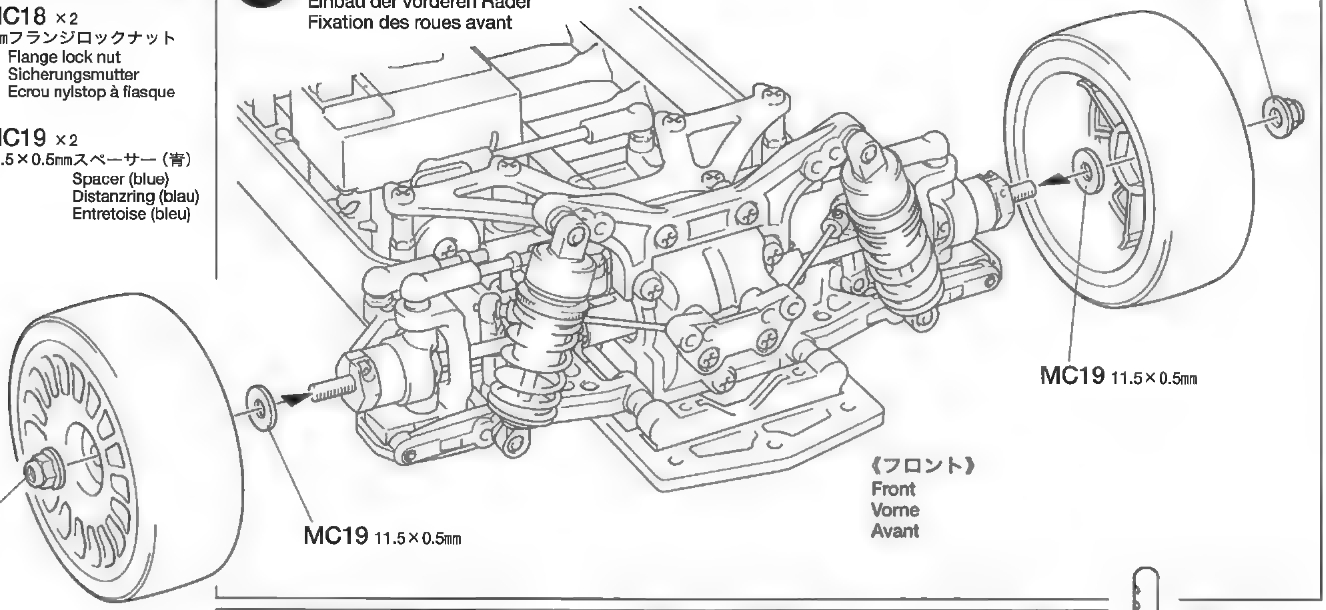


**33**

**MC1** ×2 3×18㎜タッピングビス
Tapping screw
Schneidschraube
Vis taraudeuse

**MB1** ×3 3×10㎜タッピングビス
Tapping screw
Schneidschraube
Vis taraudeuse

## 33 《ウレタンバンパーの組み立て》
Urethane bumper
Urethan-Stoßfänger
Pare-chocs en mousse

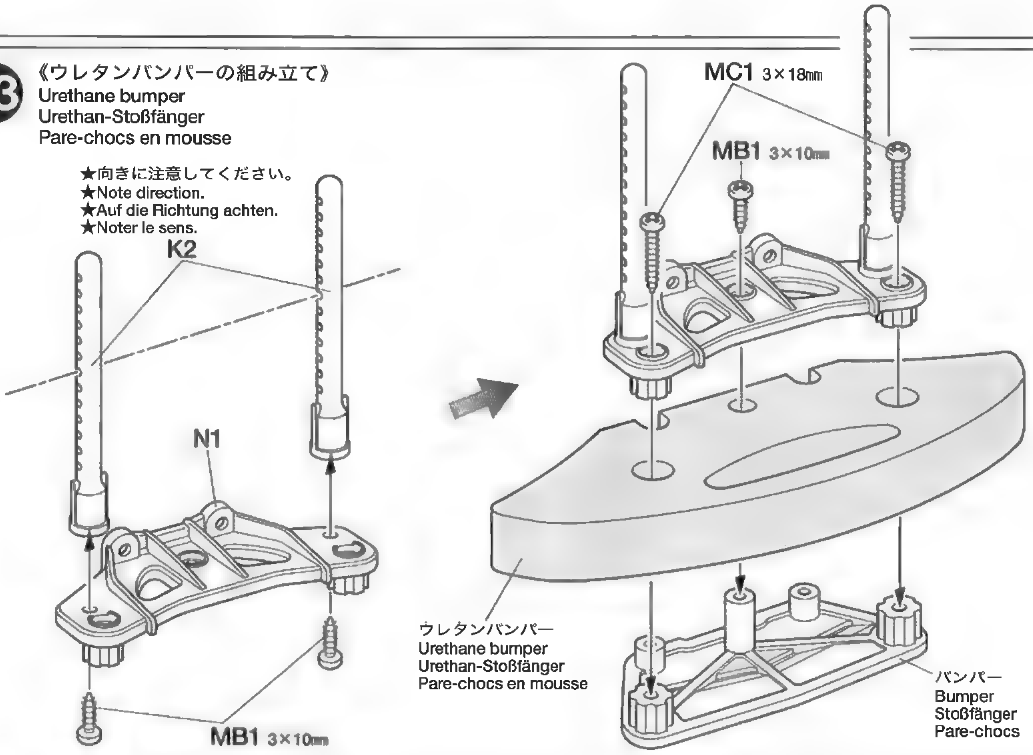


**34**

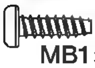

**MB1** ×2 3×10㎜タッピングビス
Tapping screw
Schneidschraube
Vis taraudeuse

**MB4** ×3 3×12㎜皿タッピングビス
Tapping screw
Schneidschraube
Vis taraudeuse

## 34 《ウレタンバンパーの取り付け》
Attaching urethane bumper
Einbau des Urethan-Stoßfängers
Fixation du pare-chocs en mousse

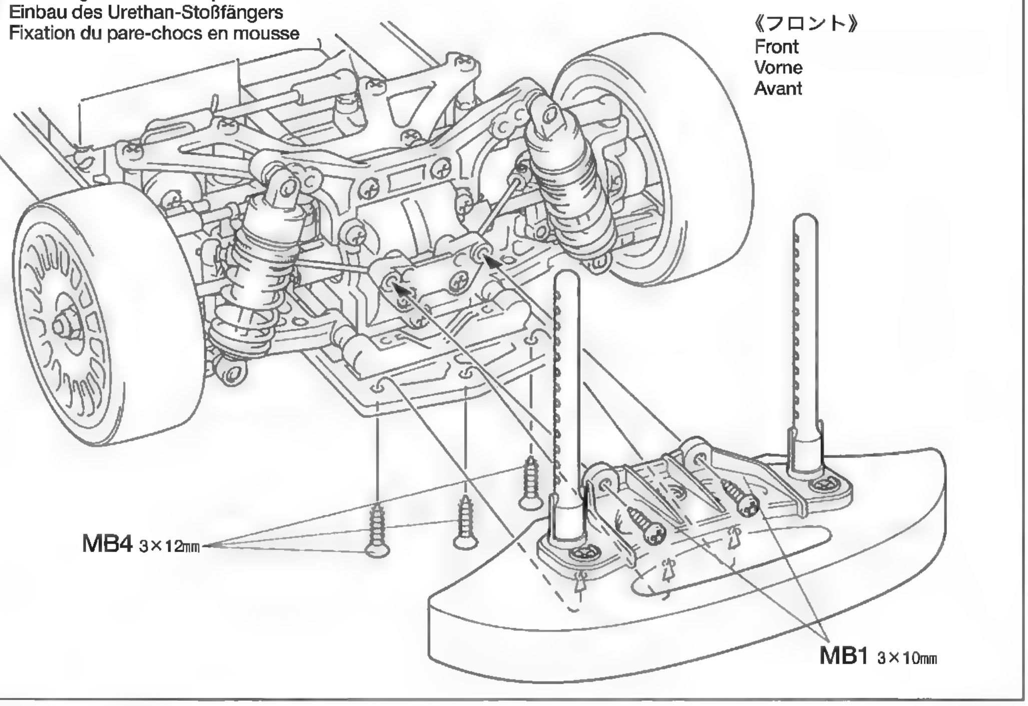

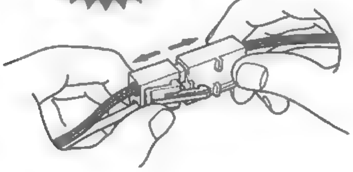

**走行させない時は必ず走行用バッテリーのコネクターをはずしてください。**
走行用バッテリーをつないだままでおくと、車が暴走することがあります。走らせないときは、必ず走行用バッテリーのコネクターを抜いておきます。

**DISCONNECT BATTERY WHEN NOT USING THE CAR**
Make sure to disconnect running battery when car is not being used. If left connected, car may suddenly runaway out of control causing serious injury.

## 35

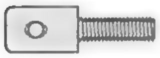

MC15 ×2
マウントネジ
Mount screw
Befestigungsschraube
Vis de montage

MC20 ×1
アンテナキャップ
Antenna cap
Antennenkappe
Capuchon d'antenne

MC21 ×2
6㎜スナップピン
Snap pin
Federstift
Epingle métallique

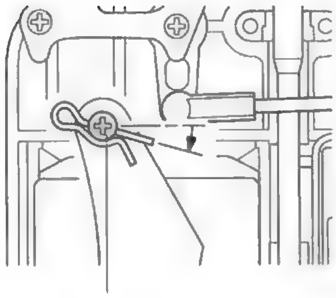

MC15 ★少しひねります。
★Twist a little.
★Etwas verdrehen.
★Tordre légérement.

★被服の破れたバッテリーは使用しないでください。ショートの危険があります。
★連続走行はモーターを傷めます。バッテリー1本分走行させたら、モーターを休ませましょう。

★Do not use the battery with damaged battery cell cover. It may cause short circuiting.
★Avoid continuous running. Allow the motor to cool after each battery run.

★Keinen Akku verwenden, dessen Hülle beschädigt ist. Es könnte Kurzschluss entstehen.
★Permanenten Motoreinsatz vermeiden. Den Motor möglichst nach jedem Fahrbetrieb abkühlen lassen.

★Ne pas utiliser le pack avec un couvercle endommagé. Il y a un risque de court-circuit.
★Eviter de rouler continuellement. Laisser le moteur refroidir après chaque accu.

## 35 《走行用バッテリーの搭載》
Running battery
Fahrakku
Pack de propulsion

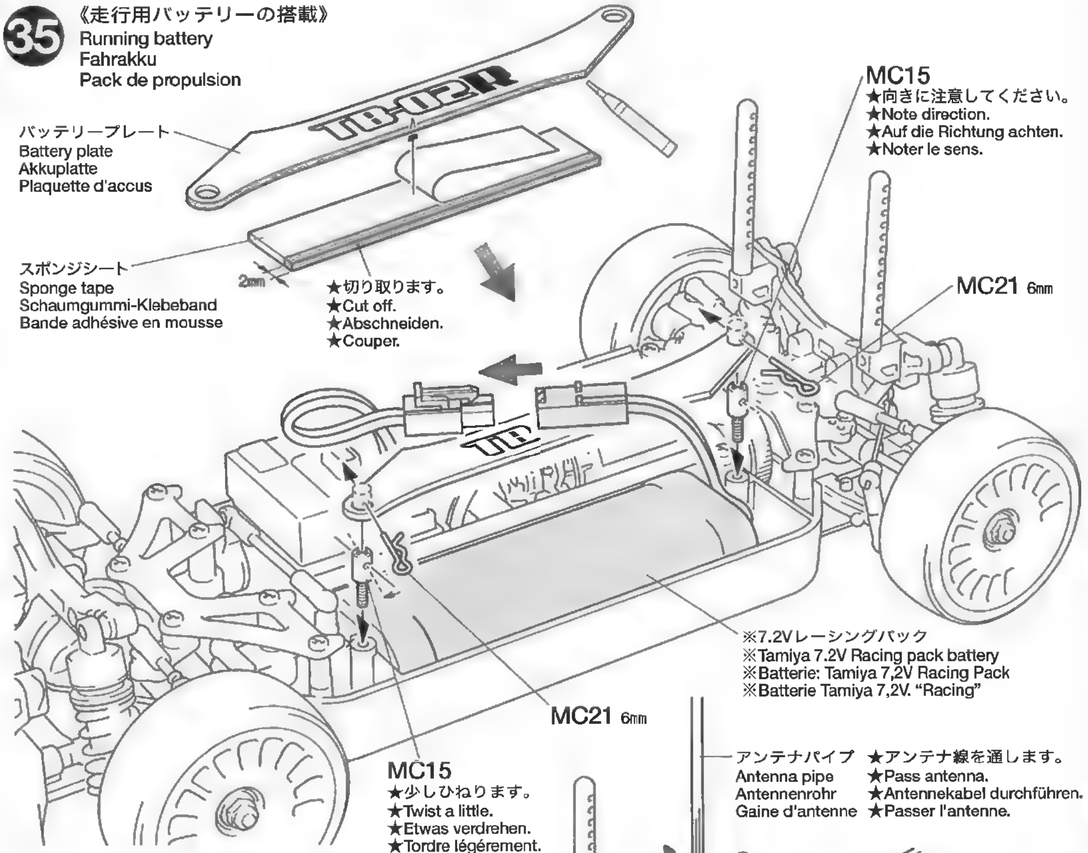


《アンテナキャップの取り付け》
Antenna cap
Antennenkappe
Capuchon d'antenne

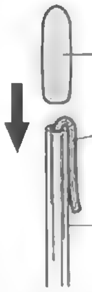


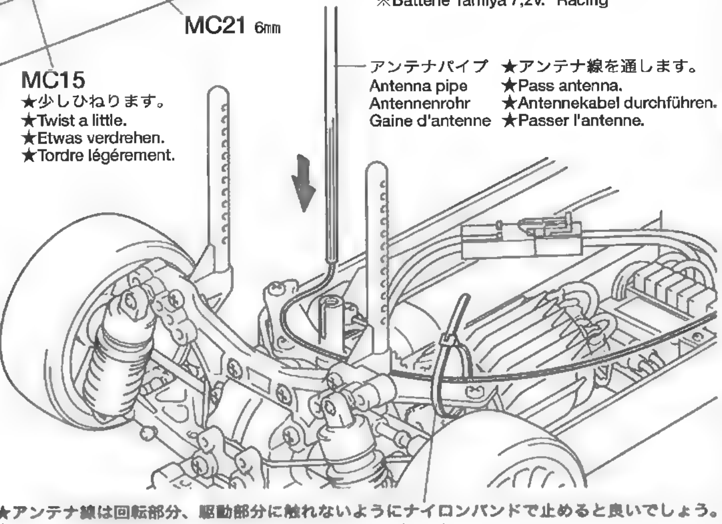


★アンテナ線は回転部分、駆動部分に触れないようにナイロンバンドで止めると良いでしょう。
★Make sure antenna cable does not touch rotating and moving parts.
★Achten Sie darauf, dass die Antenne nicht mit drehenden oder bewegten Teilen in Berührung kommt.
★S'assurer que le fil d'antenne reste éloigné des pièces en mouvement et en rotation.

## 36

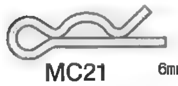

MC21 ×8
6㎜スナップピン
Snap pin
Federstift
Epingle métallique

《走行用ボディ》
Body shell
Karosserie
Carrosserie

★取り付けるボディによって車の走行性能、操縦フィーリングが違います。走らせる場所や走らせ方でボディを変えてみるのも良いでしょう。
★Down force effect can be adjusted by attaching different body. Choose according to running surface condition.
★Bei Anbringung verschiedener Karosserien kann der Anpressdruck verändert werden. Entscheiden Sie sich nach Fahrbahnbelag.
★L'appui au sol peut être modifié en changeant de type de carrosserie. Choisir en fonction des conditions de piste.

## 36 《ボディの取り付け》
Attaching body
Aufsetzen der Karosserie
Fixation de la carrosserie

★ボディの切り取り、穴開けはシャーシに合わせて行ってください。
★Trim and make holes on the body while adjusting with chassis.
★Zuschneiden und in Abstimmung mit dem Chassis Löcher bohren.
★Découper et percer des trous dans la carrosserie en l'ajustant sur le châssis.

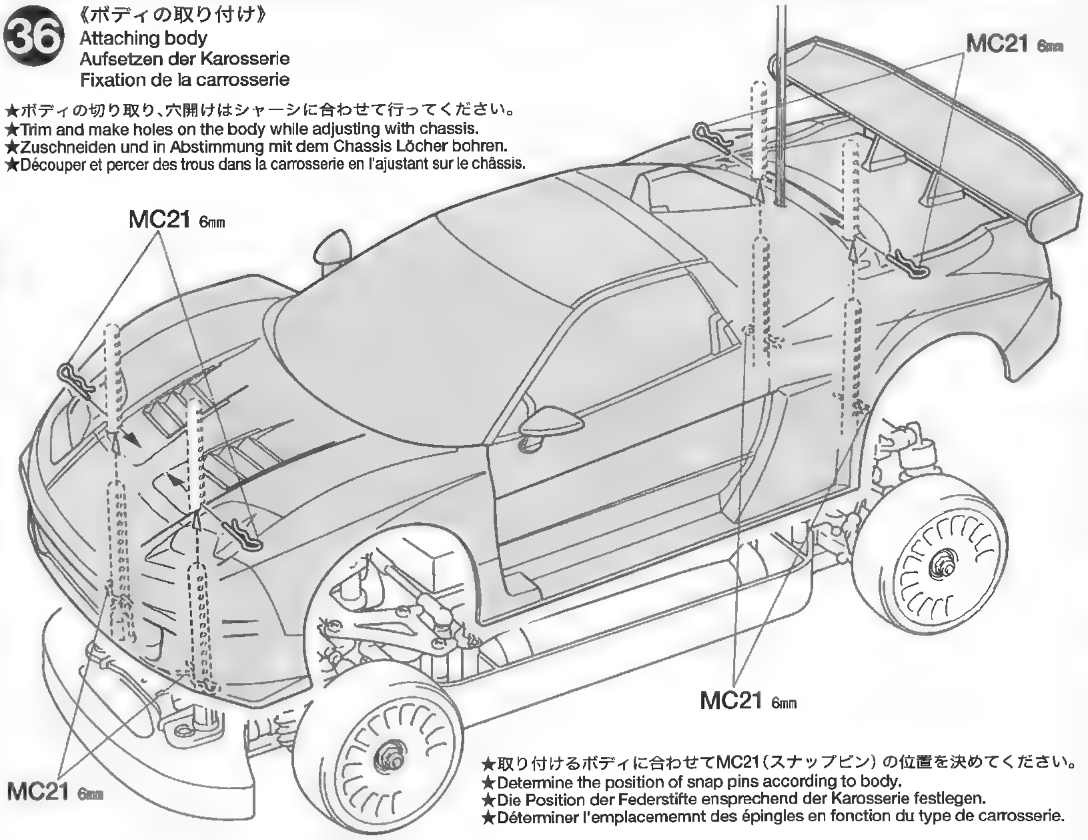


★取り付けるボディに合わせてMC21(スナップピン)の位置を決めてください。
★Determine the position of snap pins according to body.
★Die Position der Federstifte ensprechend der Karosserie festlegen.
★Déterminer l'emplacememnt des épingles en fonction du type de carrosserie.

# Setting-up

TB-02Rのセッティング
RCカーはドライバーの操縦の仕方や路面コンディションなどの様々な条件によって、その特性が変わってきます。自分のもっともコントロールしやすいマシンに仕上げていくのがセッティング。組み立て図中に示した各部の寸法やダンパーの調整を基本に、セッティングを進めてください。

**SETTING-UP THE MODEL**
To greatly enhance the overall performance of your car, it is necessary to tune the vehicle to the track (and its surface conditions) on which you will be racing. Make adjustments referring to the instruction manual, keeping in mind that "balance" is the key word.

**ANPASSUNG DES MODELLS**
Um die allgemeine Leistung Ihres Wagens stark zu verbessern, ist es notwendig, das Fahrzeug auf den Untergrund (und die Oberflächenstruktur), auf dem Sie Rennen fahren wollen, abzustimmen. Für die Veränderungen beziehen Sie sich bitte auf die Gebrauchsanweisung, und denken Sie daran, daß "Balance" das Schlüsselwort ist.

**REGLAGE DU MODELE**
Pour améliorer les performances générales de votre voiture il est impératif de l'adapter aux conditions du terrain où auront lieu les évolutions. Effectuer les réglages en vous référant au manuel d'instructions en ayant en permanence à l'esprit que "l'équilibre" est l'idée directrice.

●タイヤを選ぶ
セッティングの第一段階は路面にあったタイヤを選ぶことです。路面温度によってファイバーモールドタイヤ・タイプA（冬用）とタイプB（夏用）を使い分けてください。モールドインナーの硬さ（ソフト、ミディアム、ハード）を変えることによってセッティングの幅が広がります。

**●TIRES**
Tires have a great influence on the performance of the car, and are normally the first components tuned. Select the right tires for the track you are racing on.

**●REIFEN**
Die Reifen haben einen großen Einfluß auf die Leistung des Wagens und werden meist als erstes "getunt". Wählen Sie die richtigen Reifen für den Untergrund, auf dem Sie fahren wollen.

**●PNEUS**
Ils influent considérablement sur le comportement de la voiture. Ce sont les premiers éléments à considérer. Sélectionner des pneus adaptés à la piste d'évolution.

●車高・リバウンドストローク
車高・リバウンドストロークはコーナーリングや加速、ブレーキングの車の姿勢変化に影響します。
車高はダンパースプリングの硬さ、張りで調整し、リバウンドストロークはアームのMA14（3×12㎜ホロービス）で調整します。

**●GROUND CLEARANCE AND REBOUND STROKE**
Ground clearance and/or rebound stroke has a great effect on stability during cornering, acceleration, and braking. Ground clearance can be adjusted by altering damper spring tension and stiffness. Rebound stroke can be adjusted by rotating 3x12mm screw on suspension arms.

**●BODENFREIHEIT UND AUSFEDERUNGSHUB**
Die Bodenfreiheit und der Ausfederungshub kann großen Einfluss auf die Fahrsicherheit in Kurven, sowie beim Beschleunigen und Bremsen haben. Die Bodenfreiheit lässt sich an der Schraubenfeder einstellen. Der Ausfederungshub kann mit der 3x12mm Schraube auf dem Querlenker eingestellt werden.

**●LA GARDE AU SOL ET LE REBOND**
La garde au sol et/ou le rebond ont une incidence importante sur la stabilité en virage, accélération et freinage. L'ajustement de la garde au sol s'effectue par le ressort hélicoïdal. Le rebond se règle au moyen de la vis 3x12mm sur le bras de suspension.

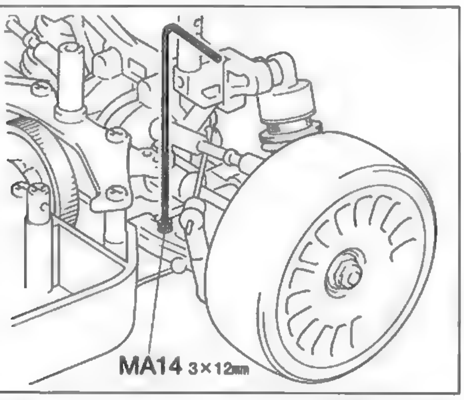


●トー角（トーイン・トーアウト）
トーインをつけた場合、直進性が良くなり、ステアリングの切り始めの反応がおだやかになります。トーアウトにした場合は、逆にステアリングの反応がシャープになります。ただし、どちらもつけすぎると抵抗になってスピードを低下させたり、アンダーステアやオーバーステアが強くなって操縦しにくいステアリング特性になってしまいます。
このシャーシでは、ほんのわずかなトーアウトをつけておくのが良いでしょう。

**●TOE-IN AND TOE-OUT**
Adjusting the car to toe-in a little, by pointing the wheels inwards, provides the car with good straight running and moderate steering. Toe-out, which points the wheels outwards, gives sharp steering response. Begin with a little toe-out and work from there.

**●VORSPUR UND NACHSPUR**
Geringfügige Einstellung der Räder nach innen sorgt für guten Geradeauslauf und gemäßigte Lenkeigenschaften. Bei der Nachspur (Räder zeigen leicht nach außen) zeigt sich eine scharfe und harte Lenkung. Seien Sie voersichtig, nicht zu übertreiben, fangen Sie mit leichter Nachspur an, und orientieren Sie sich vor dort aus.

**●PINCEMENT ET OUVERTURE**
On optera pour un léger pincement (orientation des roues vers l'interieur) qui assure un meilleur comportement en ligne droite sans trop altérer celui en virage ou une ouverture (orientation des roues vers l'extérieur) qui génère une réponse rapide et précise en courbe. Dans l'une ou l'autre des alternatives, ne pas atteindre des angles trop importants. Commencer le réglage par un léger ouverture et corriger par étapes.

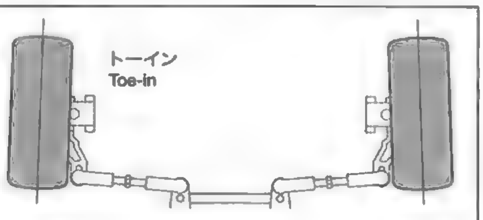


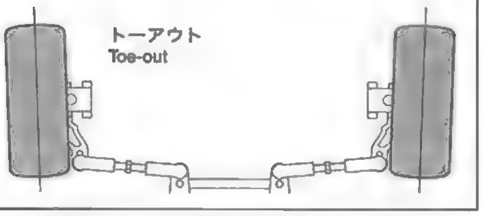


●キャンバー角
コーナリング中のマシンには遠心力が働くため、車体がコーナーの外側に傾きます。このとき、タイヤにキャンバー角をつけることで接地面積を変え、タイヤのグリップ力を増やしたり減らしたりする事ができます。コーナーリング中のグリップを増やすにはネガティブキャンバーに、減らすにはポジティブキャンバーにセッティングします。

**●CAMBER ANGLE**
While taking the corners, the car is forced to go outwards, causing instability. The area of contact on each tire is determined by the camber angle, and therefore the traction of the tires can be made greater or lesser by adjustment of camber angle. To increase traction during cornering, adjust camber angle to negative, and to reduce traction, adjust to positive camber.

**●KRÜMMUNGSWINKEL**
Bei Durchfahren von Kurven wird das Fahrzeug nach Außen gezwungen, was Instabilität verursacht. Die Kontaktfläche jeden Reifens wird vom Krümmungswinkel bestimmt, und so kann die Bodenhaftung der Reifen durch die Veränderung des Krümmungswinkels erhöht oder verringert werden. Um die Bodenhaftung in Kurven zu erhöhen, verringern Sie den Krümmungswinkel, und vergrößern Sie den Winkel für weniger Haftung.

**●ANGLE DE CARROSSAGE**
En virage, la voiture a tendance à s'échapper vers l'extérieur causant une instabilité. La surface de contact de chaque pneu est déterminée par l'angle de carrossage. En conséquence, la traction des pneus peut être augmentée ou diminuée en faisant varier l'angle de carrossage. Pour accroître la traction en virage, opter pour une valeur négative et vice versa.

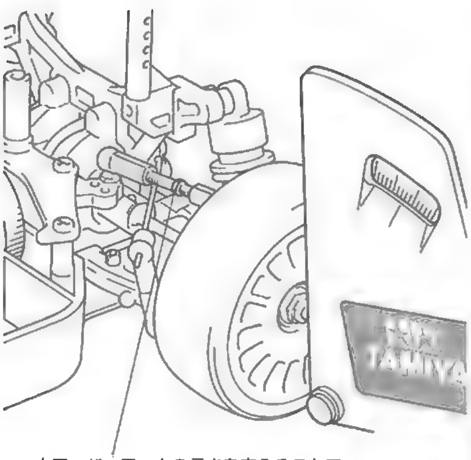

★アッパーアームの長さを変えることで調整します。
★Adjust arm length by rotating adjuster.

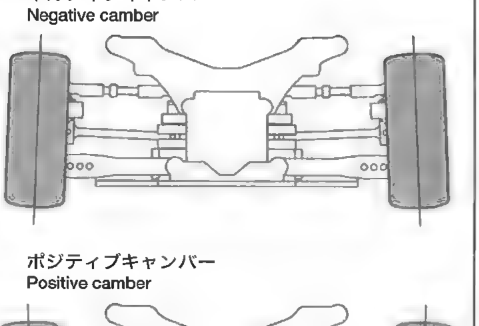


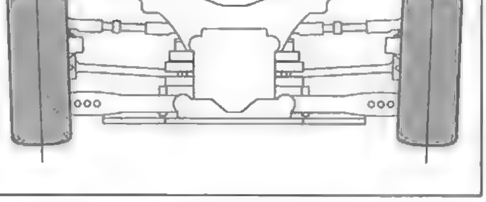

# Setting-up

## 《サスアーム》
Suspension arms
Aufhängungs-Lenker
Triangles

★サスアームはリバーシブルタイプです。ダンパーの取り付け位置を変えることが出来ます。
★By turning suspension arm over, you can adjust damper attachment position.
★Durch Umdrehen des Aufhängungs-Lenkers kann der Befestigungspunkt des Dämpfers angepasst werden.
★En retournant le triangle, le point de fixation de l'amortisseur peut être modifié.

《フロント》
Front
Vorne
Avant

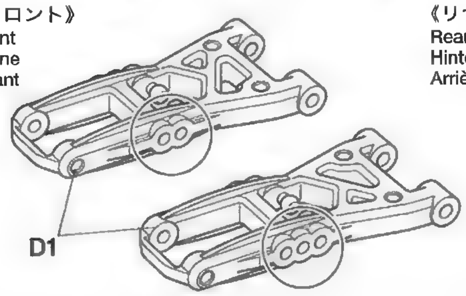


《リヤ》
Rear
Hinten
Arrière

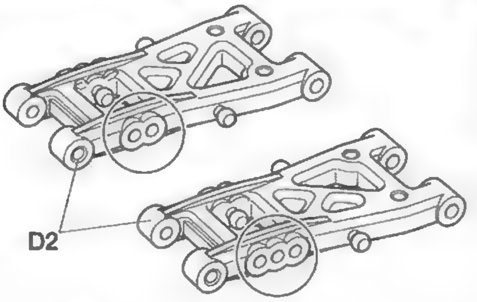


## 《フロントアクスル(ハブキャリア)》
Front axles
Vorderachsen
Essieux avant

**キット標準**
**Standard setting**
**Standard-Einstellung**
**Réglage standard**
**《F4》4°**

★2種類(2°,4°)のキャスター角が選べます。
★Hub carriers come in a choice of two camber angles (2° or 4°).
★Die Achsschenkelträger stehen in zwei Sturzwinkeln (2° oder 4°) zur Verfügung.
★Les supports de fusée offrent le choix entre deux angles de carrossage (2° ou 4°).

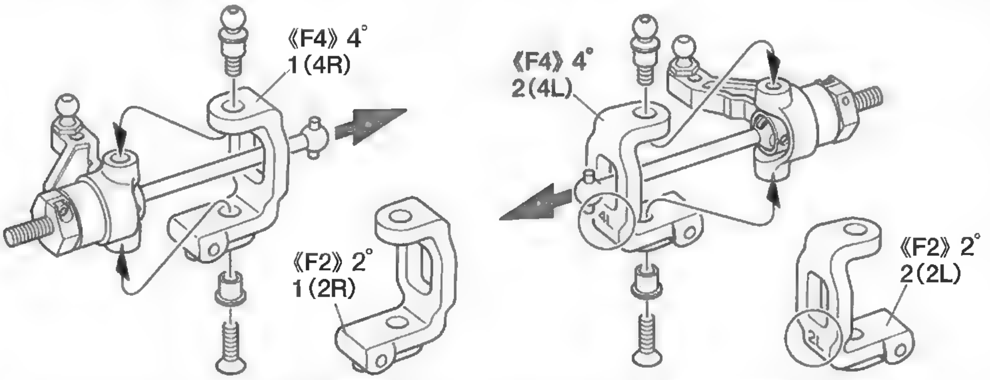


# OPTIONS

●TBエボリューションⅢのスペアパーツがオプションパーツとして使用できます。組み立てにはオプション装着用金具部品を使用してください。
●Spare parts for TB-Evolution Ⅲ are compatible as the option parts for this model. Use metal attachments from this kit for assembly.
●Ersatzteile für den TB-Evolution Ⅲ können für dieses Modell als Zubehörteile verwendet werden. Beim Zusammenbau der Zubehörteile die Metall-Befestigungen dieses Bausatzes verwenden.
●Des pièces detachées pour TB-Evolution Ⅲ sont utilisables en option sur ce modèle. Utiliser les fixations métalliques de ce kit pour installer les pièces optionnelles.

## 《フロントワンウェイ》
Front one-way unit

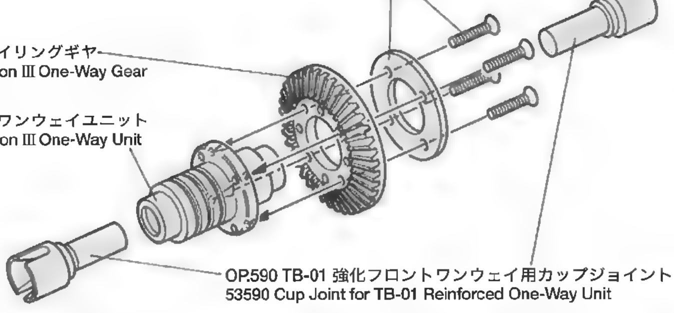


## 《アルミサスマウント》
Suspension mount

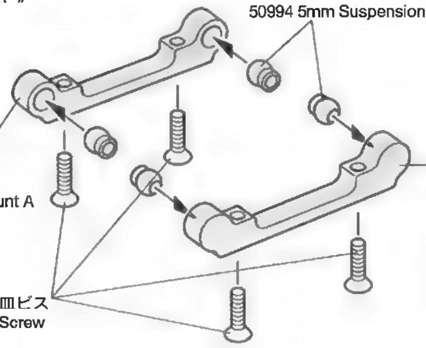


SP.980 サスマウントA
50980 Suspension Mount A
SP.981 サスマウントB(1.5°)
50981 Suspension Mount B
SP.982 サスマウントC(2.0°)
50982 Suspension Mount C
SP.983 サスマウントD(2.5°)
50983 Suspension Mount D

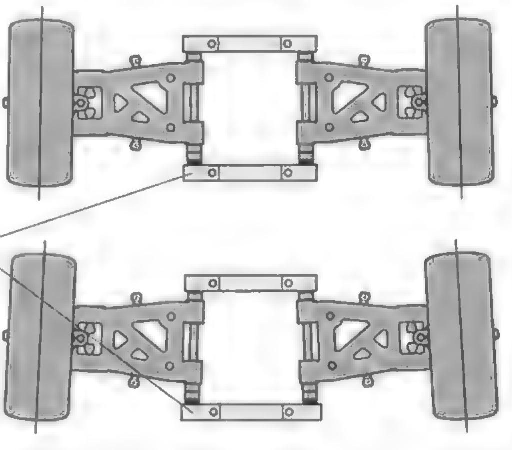

★スイングシャフトがデフジョイントにとどかない場合は、46mmスイングシャフト(別売)を使用してください。
★If swing shafts do not fit due to their short length, use separately sold 46mm shafts.
★Falls die Querwellen wegen zu geringer Länge nicht passen, sind die getrennt erhältlichen 46mm Wellen zu verwenden.
★Si les axes ne s'adaptent pas (trop courts), utiliser des axes de 46mm disponibles séparément.

## 《アッパーアームアルミマウント》
Upper arm mount

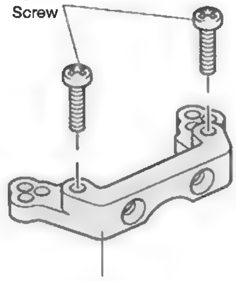


## 《フロントダンパーステー》
Front damper stay

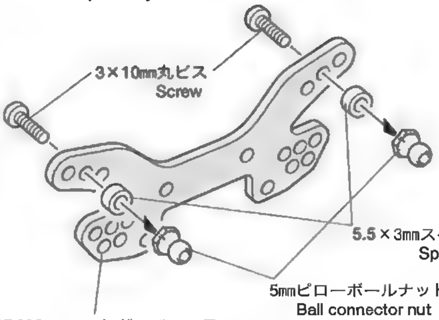


## 《リヤダンパーステー》
Rear damper stay

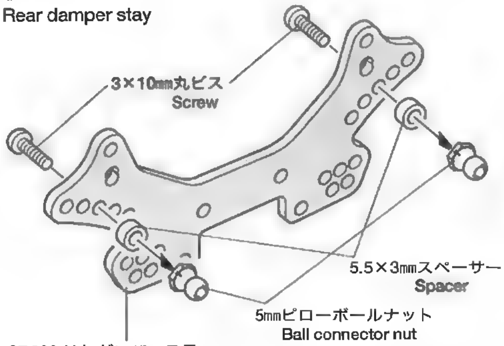

*1/10 SCALE R/C HIGH PERFORMANCE RACING CAR*

# TB-02R CHASSIS KIT

●走らせない時はバッテリーを必ずはずしておきましょう。

### SAFETY PRECAUTIONS

Follow the outlined rules for safe radio control operation.

●Avoid running the car in crowded areas and near small children.

●Make sure that no one else is using the same frequency in your running area. Using the same frequency at the same time can cause serious accidents, whether it's driving, flying, or sailing.

●Avoid running in standing water and rain. If R/C unit, motor, or battery get wet, clean and dry thoroughly in a dry shaded area.

### R/C OPERATING PROCEDURES

①Extend antenna and switch on transmitter.
②Switch on receiver.
③Inspect operation using transmitter before running.
④Adjust steering servo and trim so that the model runs straight with transmitter in neutral.
⑤Reverse sequence to shut down after running.
⑥Make sure to disconnect/remove all batteries.
⑦Completely remove sand, mud, dirt etc.
⑧Apply grease to suspension, gears, bearings, etc.
⑨Store the car and batteries separately when not in use.

### TIPS ZUR SICHERHEIT

Beachten Sie die folgenden Richtlinien für fehlerfreien Betrieb.

●Vermeiden Sie das Fahren des Autos an überfüllten Plätzen und in der Nähe von kleinen Kindern. Gebrauchen Sie nie die Straße für R/C Rennen.

●Prüfen Sie, daß niemand in der Umgebung dieselbe Frequenz benutzt, denn dadurch können Unfälle entstehen - sowohl beim Fahren, Fliegen oder Segeln.

●Vermeiden Sie das Fahren durch Pfützen und während Regen. Wenn das R/C Fahrzeug, der Motor oder die Batterien naß werden, müssen Sie alles sorgfältig im Trockenen säubern und reinigen.

### KONTROLLEN VOR DER FAHRT

①Senderantenne ausziehen und Sender einschalten.
②Empfänger einschalten.
③Die Funktion vor Abfahrt mit dem Sender überprüfen.
④Richten Sie das Lenkservo durch Einstellung am Gestänge so ein, daß das Modell bei neutraler Sender-Trimmung geradeaus fährt.
⑤Nach dem Fahrbetrieb in umgekehrter Reihenfolge vorgehen.
⑥Die Batterien herausnehmen bzw. abklemmen.
⑦Entfernen Sie Sand, Matsch, Schmutz etc.
⑧Fetten Sie die Aufhängung, Getriebe, Federungen etc. ein.
⑨Bei Nichtgebrauch Auto und Akkus getrennt verwahren.

### MESURES DE SECURITE

Veuillez respecter impérativement les règles de sécurité suivantes lors de l'utilisation de votre ensemble R/C.

●Eviter de faire évoluer la voiture à proximité de jeunes enfants ou dans la foule. Ne jamais utiliser sur la voie publique!

●Assurez-vous que personne d'autre n'utilise la même fréquence sur le même terrain que vous. Utiliser la même fréquence en même temps peut être source de sérieux accidents, pendant la conduite, le vol ou la navigation des modèles R/C.

●Ne jamais faire évoluer le modèle sous la pluie ou sur une surface mouillée. Si le moteur, les accus, le récepteur ou les servos prenaient l'humidité, les nettoyer avec un chiffon et les laisser sécher.

### PROCEDURE DE MISE EN MARCHE

①Déployer l'antenne et mettre en marche l'émetteur.
②Mettre en marche le récepteur.
③Vérifiez la bonne marche de votre radiocommande avant de rouler.
④Le trim de direction doit être réglé pour que manche au neutre, le modèle évolue en ligne droite.
⑤Faites les opérations inverses après utilisation de votre ensemble R/C.
⑥Assurez-vous que les batteries soient bien débranchées et sortez-les du modèle.
⑦Enlever sable, poussière, boue etc...
⑧Graisser les pignons, articulations...
⑨Rangez la voiture et les accus séparément.

### 《RCカーの走らせかた》

★この走らせかたの順番はかならず守ってください。スイッチのON/OFFの順番を間違えると他の電波の混信によってRCカーが暴走する場合があります。

①送信機のアンテナをのばし、スイッチをONにします。

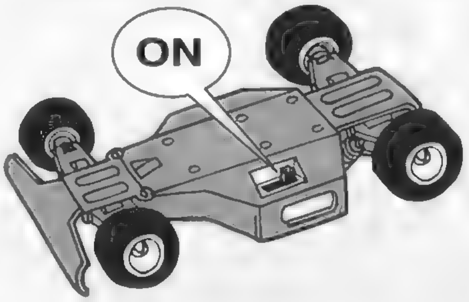


②次にRCカー側のスイッチをONにしてください。

③走らせる前にRCカーを台の上に乗せ、各部の動きをチェックします。

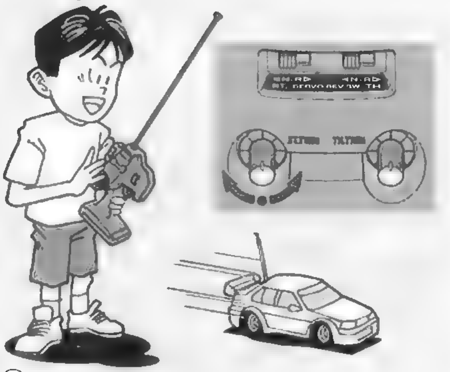

④ステアリングを使わず走らせてみます。まっすぐに走らない場合はステアリングトリムを使って調節してください。

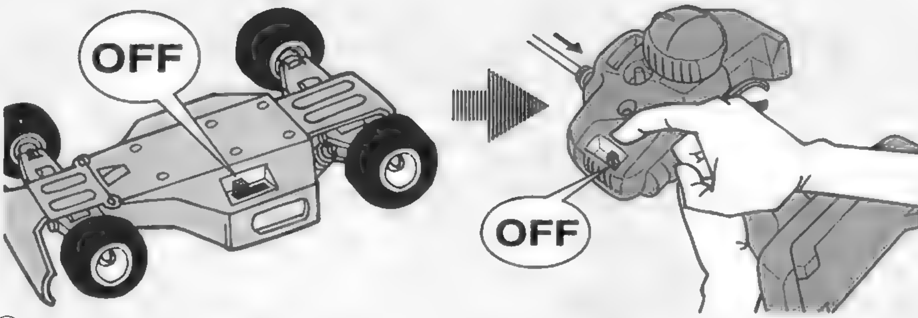


⑤走行を終わらせる時は、かならず走らせる時の逆の手順でスイッチを切っていきます。

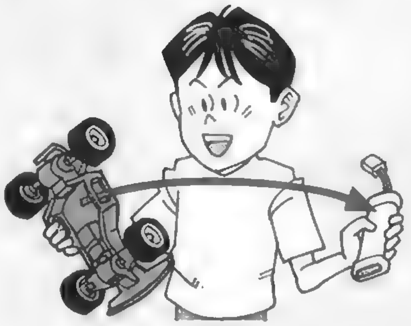

⑥走らせたあとは、かならずバッテリーをはずしておきましょう。

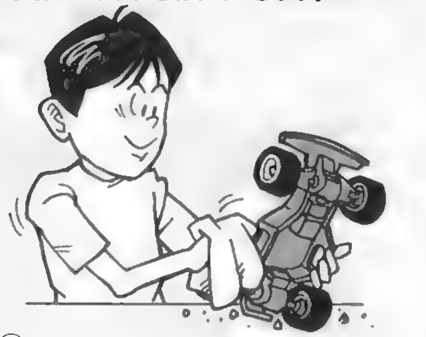

⑦RCカーについた泥や砂、汚れなどはやわらかな布などできれいに拭き取りましょう。

⑧ギヤや軸受け部、サスペンションなどの可動部はグリスをさしておきましょう。

⑨あとかたづけをしっかりしましょう。その時、バッテリーは別々にしておきます。

## 走行練習をしよう
## PRACTICING
## ÜBUNG
## ENTRAINEMENT

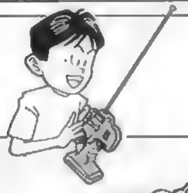

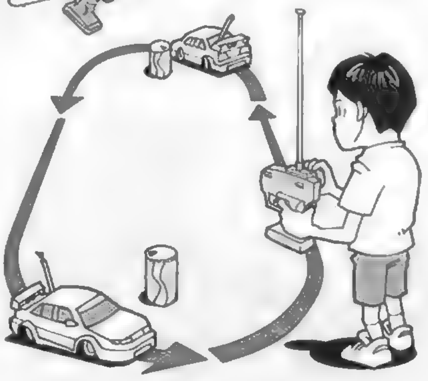

●大きく楕円を描くように走らせてみよう。
●Practice to achieve a large regular oval.
●Üben Sie, bis Sie ein sauberes Oval fahren können.
●Exercez vous à décrire un grand ovale régulier.

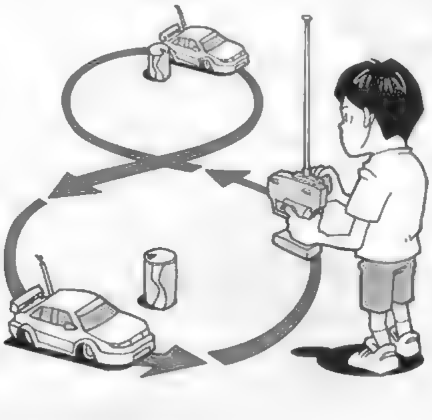

●空き缶などを利用して、8の字を描くように走らせてみよう。
●Use empty cans etc. as pylons for figure "8" drill.
●Verwenden Sie leichte, leere Büchsen etc. als Markierung für einen 8er-Übungskurs.
●Employez des boîtes vides... comme repères pour réaliser des "8".

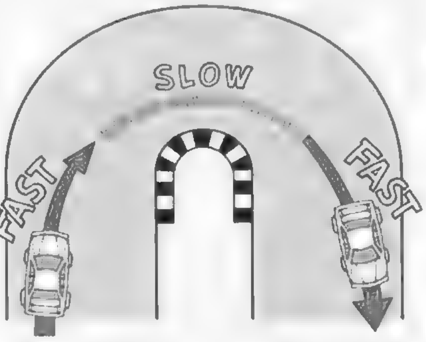


●コーナリングのやり方は、カーブに入るときに速度を落とし、曲がり終わるとともに速度を上げて行くとよいでしょう。
●Decelerate when entering into a curve and pick up speed when coming out of vertex of the curve.
●Nehmen Sie beim Einfahren in die Kurve Gas weg und beschleunigen Sie nach dem Scheitelpunkt der Kurve.
●Ralentissez à l'entrée d'une courbe et reprenez de la vitesse après le passage du milieu de la courbe.

## トラブルチェック
## TROUBLE SHOOTING
## FEHLERSUCHE
## RECHERCHE DES PANNES

★おかしいな？と思ったときは、車(RCカー)を修理に出すまえに、下の表を見てトラブルチェックを行ってください。

★Before sending your R/C model in for repair, check it again using the below diagram.

★Bevor Sie Ihr Modell zur Reparatur einsenden, prüfen Sie es nochmals selbst entsprechend der folgenden Anleitung.

★Avant de renvoyer votre modèle R/C pour une réparation, vérifiez-le à nouveau en suivant ce processus.

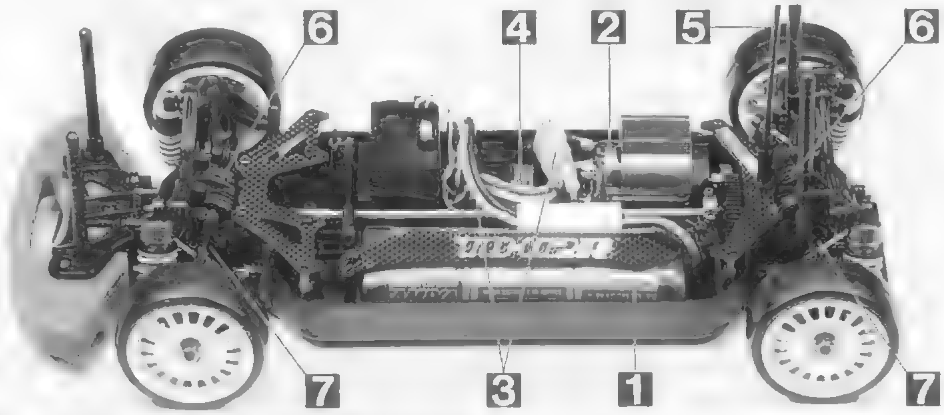


| 車の異常<br>PROBLEM<br>PROBLEME | 原　因<br>CAUSE<br>URSACHE | 直し方<br>REMEDY<br>LÖSUNG<br>REMEDE | |
|---|---|---|---|
| 車が動かない<br>Model does not move.<br>Modell fährt nicht.<br>Le modèle ne démarre pas. | 走行用バッテリーが充電されていますか？<br>Weak or no battery in model.<br>Schwache oder keine Batterien in Auto.<br>Batterie de propulsion manquante ou insuffisament chargée. | 走行用バッテリーを充電してください。<br>Install charged battery.<br>Voll aufgeladene Batterien einlegen.<br>Recharger la batterie. | 1 |
| | モーターに故障はありませんか？<br>Damaged motor.<br>Motorschaden.<br>Moteur endommagé. | 異音や、少しの走行で熱くなるようならモーターを交換してください。<br>Replace with new motor.<br>Durch neuen Motor ersetzen.<br>Remplacer par un nouveau moteur. | 2 |
| | コード類がやぶけてショートしていませんか？<br>Worn or broken wiring.<br>Verschlissene oder gebrochene Kabel.<br>Câblage sectionné ou usé. | コードをしっかり絶縁するか、メーカーに修理を依頼してください。<br>Splice and insulate wiring completely.<br>Kabel anspleißen und gut isolieren.<br>Vérifier et isoler le câblage. | 3 |
| | ESC (エレクトロニックスピードコントローラー) が故障していませんか？<br>Damaged electronic speed controller.<br>Beschädigter Fahrregler.<br>Variateur électronique de vitesse endommagé. | ご使用のメーカーにお問い合わせください。<br>Ask manufacturer to repair.<br>Erkundigen Sie sich über Reparaturmöglichkeit beim Hersteller.<br>Faites réparer par le S.A.V. du fabricant. | 4 |
| 思うように走らない<br>No control.<br>Keine Kontrolle.<br>Perte de contrôle. | 送信機、受信機のアンテナはのびていますか？<br>Improper antenna on transmitter or model.<br>Sender- oder Empfängerantenne ist nicht ganz herausgezogen.<br>Problème d'antenne sur l'émetteur ou le récepteur. | 送信機、受信機のアンテナをのばしてください。<br>Fully extend antenna.<br>Antenne vollständig herausziehen.<br>Déployer entièrement l'antenne. | 5 |
| | 走行用バッテリーや、送信機の電池が少なくなっていませんか？<br>Weak or no batteries in transmitter or model.<br>Schwache oder keine Batterien in Sender oder Auto.<br>Accus manquants ou insuffisamment chargés dans l'émetteur ou le modèle. | 走行用バッテリーは充電してください。送信機の電池は新品のものと交換してください。<br>Install charged or fresh batteries.<br>Legen Sie geladene Akkus oder neue Batterien ein.<br>Installez des accus rechargés ou des piles neuves. | 1 |
| | 回転部 (ギヤなど) の組み立てがしっかり出来ていますか？<br>Improper assembly of rotating parts.<br>Unachtsamer Einbau drehender Teile.<br>Mauvais assemblage des pièces en rotation. | 説明図をよく見て回転部を確認、または組み立て直してください。<br>Reassemble them correctly referring to the instruction manual.<br>Auseinandernehmen und gemäß Bedienungsanleitung neu zusammenbauen.<br>Réassemblez correctement en vous référant au manuel d'instructions. | 6 |
| | 可動部がグリスアップされていますか？<br>Improper lubrication on rotating parts.<br>Drehende Teile unzureichend geschmiert.<br>Mauvaise lubrification des pièces en rotation. | 可動部にグリスをつけてください。<br>Apply grease.<br>Fetten.<br>Graisser. | 7 |
| | 近くで別のＲＣモデルを操縦していませんか？<br>Another R/C model using same frequency.<br>Ein anderes RC-Modell fährt auf der gleichen Frequenz.<br>Un autre modèle R/C est sur la même fréquence. | 場所を変えるか、少し時間をおきます。<br>Try a different location to operate your model.<br>Das Auto an einem anderen Ort fahren lassen.<br>Essayez un autre endroit pour faire rouler votre modèle R/C. | |

# PARTS

★製品改良のためキットは予告なく仕様を変更することがあります。
★Specifications are subject to change without notice.
★Technische Daten können im Zuge ohne Ankündigung verändert werden.
★Caractéristiques pouvant être modifiées sans information préalable.

**A** PARTS ×2
50988

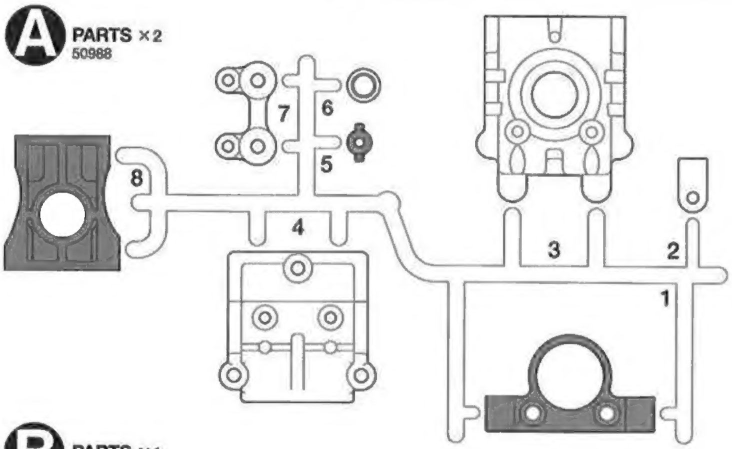

**K** PARTS ×1
50909

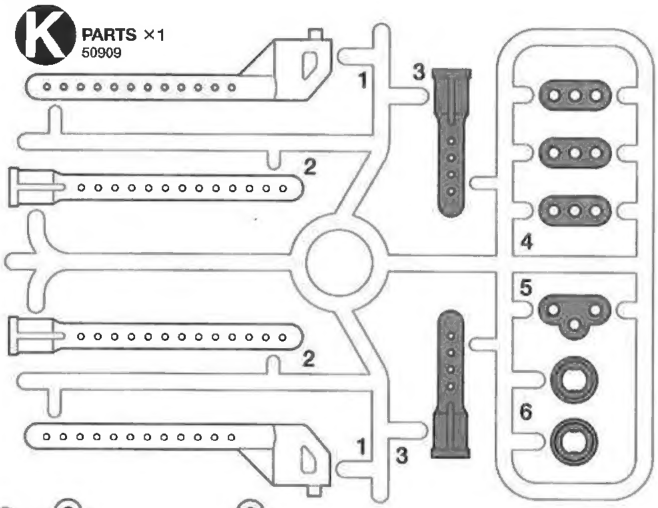

**B** PARTS ×1
51043

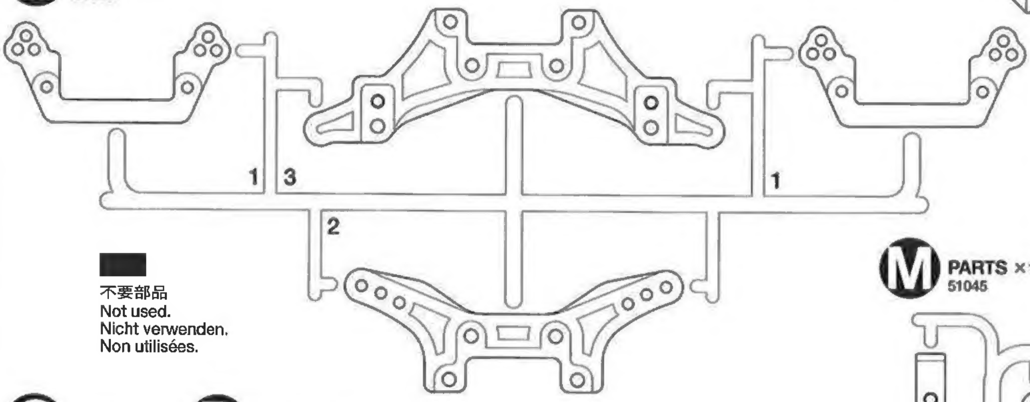

不要部品
Not used.
Nicht verwenden.
Non utilisées.

**M** PARTS ×1
51045

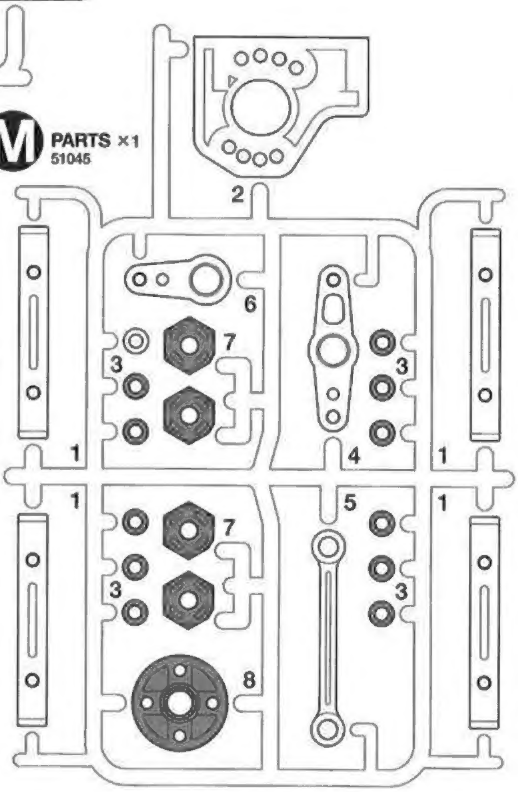

**C** PARTS ×1
51103

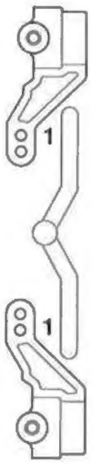

**D** PARTS ×2
51104

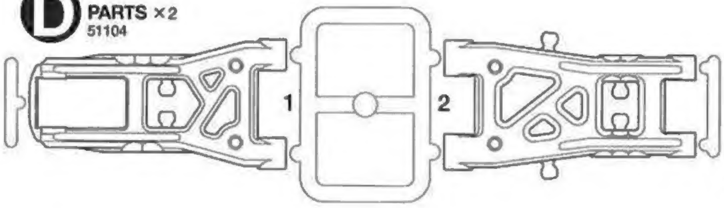

**E** PARTS ×1
51105

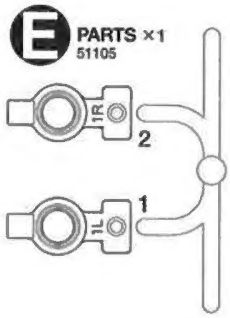

**F** PARTS ×1
F2:51106 F4:51107

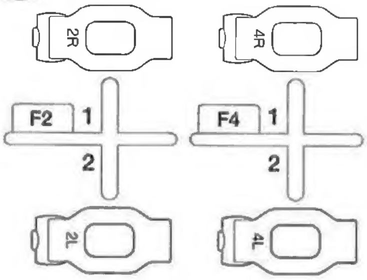

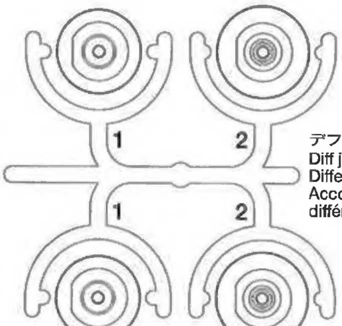

デフジョイント・・×1
Diff joint 51042
Differential-Gelenk
Accouplement de
différentiel

**N** PARTS ×1
51044

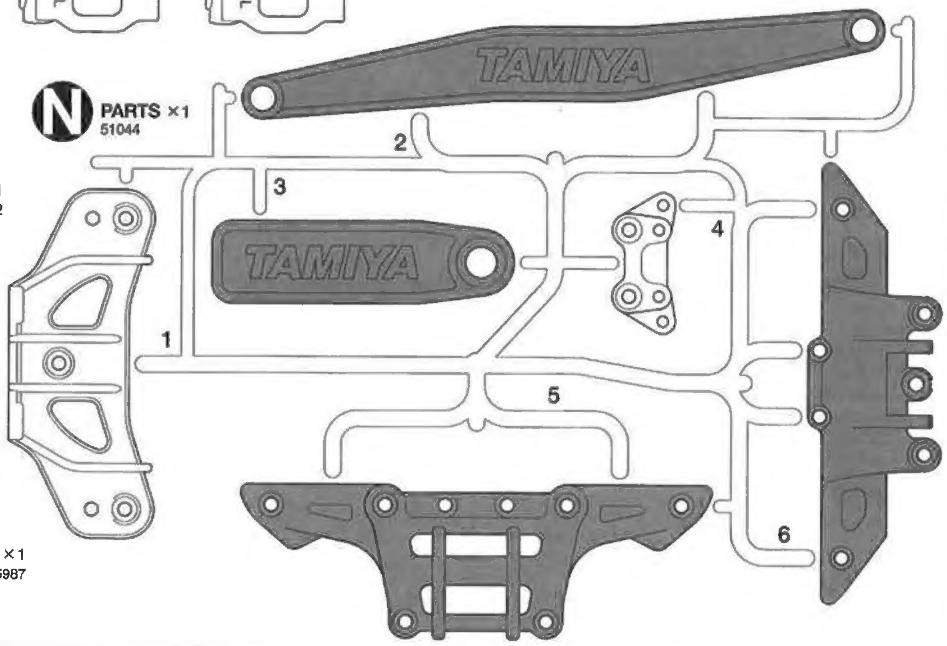

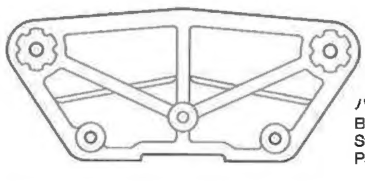

バンパー・・・・×1
Bumper 0445987
Stoßfänger
Pare-chocs

# PARTS

★金具部品は少し多目に入っています。予備、セッティング用として使ってください。
★Extra screws and nuts are included. Use them as spares.
★Ersatzschrauben und -muttern liegen bei. Als Ersatzteile verwenden.
★Des vis et des écrous supplémentaires sont inclus. Les utiliser comme pièces de rechange.

## G PARTS ×2
50987

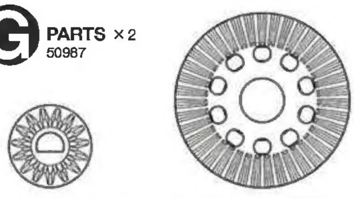

ベベルピニオンギヤ
Bevel pinion gear
Kegelritzel
Pignon conique

ボールデフリングギヤ
Ball diff ring gear
Kugeldifferential-Tellerrad
Couronne de différentiel à billes

## ギヤ袋詰 / Gear bag / Zahnräder-Beutel
Sachet de pignonnerie 9334096

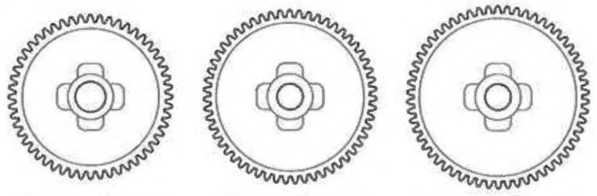

52Tスパーギヤ・・×1
52T Spur gear
52Z Stirnradgetriebe
Pignon intermédiaire
52 dents

55Tスパーギヤ・・×1
55T Spur gear
55Z Stirnradgetriebe
Pignon intermédiaire
55 dents

58Tスパーギヤ・・×1
58T Spur gear
58Z Stirnradgetriebe
Pignon intermédiaire
58 dents

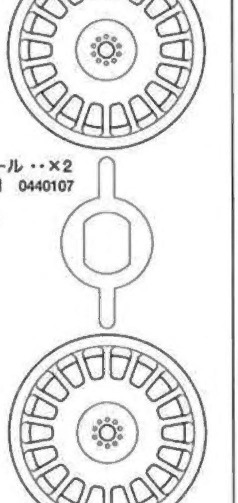

ホイール・・×2
Wheel 0440107
Rad
Roue

## Q PARTS ×1
51000

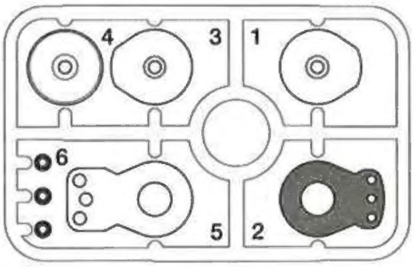


## V PARTS ×4
53334

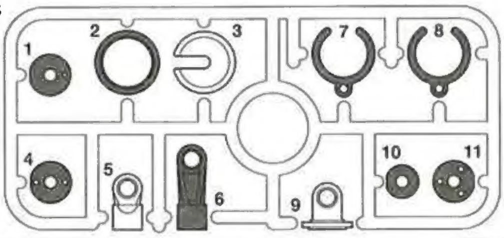


不要部品
Not used.
Nicht verwenden.
Non utilisées.

## 1/2 SCALE

プロペラシャフト・・×1
Propeller shaft 3455837
Antriebswelle
Arbre de transmission

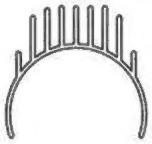

ヒートシンク・・・・・×1
Heat-sink 3455776
Kühlkörper
Dissipateur de chaleur

リヤブレイス・・・・・・・・・・×1
Rear brace 4304070
Hintere Verbindungsbrücke
Plaquette supérieure arrière

フロントブレイス・・・・・・×1
Front brace 4304069
Vordere Verbindungsbrücke
Plaquette supérieure avant

シャーシ・・・・・・・・・・・・・・・・・・・×1
Chassis 9335398
Châssis

ウレタンバンパー・・・・・・・・・・・・×1
Urethane bumper 51073
Urethan-Stoßfänger
Pare-chocs en mousse

TB-02Rステッカー・・・・・・・・・・・・×1
Sticker 9494086
Aufkleber
Autocollant

モールドインナー・・・・・・・・・・・・×4
Tire insert 53434
Reifeneinlage
Insert de pneu

バッテリープレート・・×1
Battery plate 4304072
Batterie-Platte
Plaquette de batterie

アンテナパイプ・・・・・・・・・・・・・×1
Antennapipe 6095010
Antennenrohr
Gaine d'antenne

タイヤ・・・・・・・・・・・・・・・・・・・・×4
Tire 53433
Reifen
Pneu

## A ❶～❼
9404578

MA1 ×6 9805629 — 3×12㎜タッピングビス
Tapping screw
Schneidschraube
Vis taraudeuse

MA2 ×12 50578 — 3×10㎜皿タッピングビス
Tapping screw
Schneidschraube
Vis taraudeuse

MA3 ×4 9805754 — 3×8㎜タッピングビス
Tapping screw
Schneidschraube
Vis taraudeuse

MA4 ×10 9804205 — 5㎜ピローボール
Ball connector
Kugelkopf
Connecteur à rotule

MA5 ×4 9804206 — 5㎜ピローボールナット
Ball connector nut
Kugelkopf-Mutter
Ecrou-connecteur à rotule

MA6 ×8 9805645 — 3×0.7㎜スペーサー
Spacer
Distanzring
Entretoise

MA7 ×4 9805741 — 3×51.3㎜シャフト
Shaft
Achse
Axe

MA8 ×14 9804152 — 5.5×3㎜スペーサー
Spacer
Distanzring
Entretoise

MA9 ×2 9804153 — 5.5×2㎜スペーサー
Spacer
Distanzring
Entretoise

MA10 ×4 53126 — 1510ベアリング
Ball bearing
Kugellager
Roulement à billes

MA11 ×2 53066 — 1280ベアリング
Ball bearing
Kugellager
Roulement à billes

MA12 ×4 53030 — 850ベアリング
Ball bearing
Kugellager
Roulement à billes

MA13 ×2 9805670 — 620スラストベアリング
Ball thrust bearing
Druckkugellager
Butée à billes

MA14 ×8 9805684 — 3×12㎜ホロービス
Screw
Schraube
Vis

MA15 ×2 9804194 — 3×10㎜ホロービス
Screw
Schraube
Vis

MA16 ×2 50875 — 5㎜アジャスター
Adjuster
Einstellstück
Chape à rotule

MA17 ×2 51111 — 4㎜アジャスター
Adjuster
Einstellstück
Chape à rotule

MA18 ×4 53563 — デフプレート
Diff plate
Differentialplatte
Plaquette de diff

MA19 ×20 — 3㎜スチールボール
Ball
Kugel
Bille

MA20 ×2 9805671 — デフスプリング
Diff spring
Differentialfeder
Ressort de diff

MA21 ×2 49350 — 2×25㎜キャップスクリュー
Cap screw
Zylinderkopfschraube
Vis à tête cylindrique

MA22 ×2 49350 — 2㎜ロックナット
Lock nut
Sicherungsmutter
Ecrou nylstop

MA23 ×4 53588 — 10×0.1㎜シム
Shim
Scheibe
Cale

セラミックグリス・・・・・・・・・・・・×1
Ceramic grease 87025
Keramikfett
Graisse céramique

ボールデフグリス・・・・・・・・・・・×1
Ball diff grease 53042
Fett für Kugeldifferential
Graisse pour différentiel à billes

六角棒レンチ(1.5㎜)・・・・・・・・・×2
Hex wrench (1.5mm) 50038
Imbusschlüssel (1,5mm)
Clé Allen (1,5mm)

十字レンチ・・・・・・・・・・・・・・・・・×1
Box wrench 50038
Steckschlüssel
Clé à tube

## B ❽～⓲
9404579

MB1 ×6 50577 — 3×10㎜タッピングビス
Tapping screw
Schneidschraube
Vis taraudeuse

MB2 ×2 9805853 — 3×8㎜丸ビス
Screw
Schraube
Vis

MB3 ×6 9805636 — 3×6㎜丸ビス
Screw
Schraube
Vis

MB4 ×2 50581 — 3×12㎜皿タッピングビス
Tapping screw
Schneidschraube
Vis taraudeuse

MA2 ×8 50578 — 3×10㎜皿タッピングビス
Tapping screw
Schneidschraube
Vis taraudeuse

MB5 ×2 9805957 — 3×10㎜六角皿ビス
Screw
Schraube
Vis

MB6 ×3 9805696 — 3×8㎜皿ビス
Screw
Schraube
Vis

# B

9404579

**MB7** ×1 9805628
3×42mm両ネジシャフト
Threaded shaft
Gewindestange
Tige filetée

**MB8** ×4 9805698
3×28mmターンバックルシャフト
Turn-buckle shaft
Spann-Achse
Biellette à pas inversés

**MB9** ×2 9805780
3×23mmターンバックルシャフト
Turn-buckle shaft
Spann-Achse
Biellette à pas inversés

**MB10** ×2 51099
2.6×25mmスクリューピン
Screw pin
Schraubzapfen
Cheville à vis

**MB11** ×2 51098
2.6×22mmスクリューピン
Screw pin
Schraubzapfen
Cheville à vis

**MB12** ×2 50882
キングピン
King pin
Bolzen für Arretierstück
Axe de verrouillage

**MB13** ×2 51101
ピローボールキングピン
Ball-head king pin
Kugelkopf-Drehzapfen
Rotule déportée

**MA4** ×4 9804205
5mmピローボール
Ball connector
Kugelkopf
Connecteur à rotule

**MA5** ×3 9804206
5mmピローボールナット
Ball connector nut
Kugelkopf-Mutter
Ecrou-connecteur à rotule

**MB14** ×1 9805823
2×8mmシャフト
Shaft
Achse
Axe

**MB15** ×2 51100
4.6×6mmフランジパイプ
Flanged tube
Kragenrohr
Tube à flasque

**MB16** ×2 50586
3mmワッシャー
Washer
Beilagscheibe
Rondelle

**MB17** ×4 53587
5×0.1mmシム
Shim
Scheibe
Cale

**MB18** ×1 53270
1060ベアリング
Ball bearing
Kugellager
Roulement à billes

**MB19** ×8 51090
950ベアリング
Ball bearing
Kugellager
Roulement à billes

**MA12** ×4 53030
850ベアリング
Ball bearing
Kugellager
Roulement à billes

**MA14** ×5 9805684
3×12mmホロービス
Screw
Schraube
Vis

**MA15** ×2 9804194
3×10mmホロービス
Screw
Schraube
Vis

**MA16** ×14 50875
5mmアジャスター
Adjuster
Einstellstück
Chape à rotule

**MB20** ×2 9805972
ステアリングポスト
Steering post
Lagerzapfen der Lenkung
Colonnette de direction

**MB21** ×4 9805974
10.5mmアルミポスト
Aluminum post
Aluminium-Zapfen
Mât aluminium

**MB22** ×1 3454312
ベアリングホルダー
Bearing holder
Lager-Halter
Support de roulement à billes

**MB23** ×4 9805893
1.6×4mmキャップスクリュー
Cap screw
Zylinderkopfschraube
Vis à tête cylindrique

**MB24** ×4 53823
ホイールハブ
Wheel hub
Radnabe
Moyeu de roue

**MB25** ×1 3455437
アンテナポスト
Antenna post
Antennenstange
Pied d'antenne

**MB26** ×2 53501
スイングシャフト(黒)
Swing shaft (black)
Querwelle (schwarz)
Axe (noir)

**MB27** ×2 53502
軽量スイングシャフト(青)
Lightweight swing shaft (blue)
Leichte Querwelle (blau)
Axe allégé (bleu)

**MB28** ×4 9805777
3×2.5mmイモネジ
Grub screw
Madenschraube
Vis pointeau

**MB29** ×8 53500
2×9.8mmシャフト
Shaft
Achse
Axe

**MB30** ×4 53500
クロススパイダー
Cross joint
Kreuzzapfen
Joint croisé

**MB31** ×4 51094
ホイールアクスル
Wheel axle
Rad-Achse
Axe de roue

**MB32** ×1 4305125
モータープレート
Motor plate
Motor-Platte
Plaquette-moteur

アンチウェアーグリス ······×1
Anti-wear grease 53439
Verschleiß minderndes Fett
Graisse anti-usure

六角棒レンチ (2mm) ·········×1
Hex wrench (2mm) 2990027
Imbusschlüssel (2mm)
Clé Allen (2mm)

板レンチ ·················×1
Wrench 4305026
Mutternschlüssel
Clé

# C ⑲~㊱

9404580

**MC1** ×2 9805575
3×18mmタッピングビス
Tapping screw
Schneidschraube
Vis taraudeuse

**MB1** ×12 50577
3×10mmタッピングビス
Tapping screw
Schneidschraube
Vis taraudeuse

**MA3** ×4 9805754
3×8mmタッピングビス
Tapping screw
Schneidschraube
Vis taraudeuse

**MC2** ×1 50575
2.6×10mmタッピングビス
Tapping screw
Schneidschraube
Vis taraudeuse

**MC3** ×1 9804159
3×10mm丸ビス
Screw
Schraube
Vis

**MB2** ×1 9805853
3×8mm丸ビス
Screw
Schraube
Vis

**MB4** ×3 50581
3×12mm皿タッピングビス
Tapping screw
Schneidschraube
Vis taraudeuse

**MB16** ×3 50586
3mmワッシャー
Washer
Beilagscheibe
Rondelle

**MC4** ×4 9805673
スタビエンド
Stabilizer end
Stabilisator-Endstück
Extrémité de barre anti-roulis

**MA5** ×1 9804206
5mmピローボールナット
Ball connector nut
Kugelkopf-Mutter
Ecrou-connecteur à rotule

**MA15** ×2 9804194
3×10mmホロービス
Screw
Schraube
Vis

**MB28** ×4 9805777
3×2.5mmイモネジ
Grub screw
Madenschraube
Vis pointeau

**MA16** ×2 50875
5mmアジャスター
Adjuster
Einstellstück
Chape à rotule

**MC5** ×2 50797
5mmアジャスターS
Adjuster (short)
Einstellstück (kurz)
Chape à rotule (courte)

**MC6** ×8 50588
2mmEリング
E-Ring
Circlip

**MC7** ×4 9805975, 9804227
ダンパーシリンダー
Damper cylinder
Dämpfer-Zylinder
Corps d'amortisseur

**MC8** ×4 53440
コイルスプリング
Coil spring
Spiralfeder
Ressort hélicoïdal

**MC9** ×4 9805504
ピストンロッド
Piston rod
Kolbenstange
Axe de piston

**MC10** ×4 53573
ピストン
Piston
Kolben

**MC11** ×4 53574
ロッドガイド
Rod guide
Stangenführung
Guide d'axe

**MC12** ×4 53574
テフロンスペーサー
Damper spacer
Dämpfer-Distanzring
Entretoise d'amortisseur

**MC13** ×4 53574
3mmOリング(シリコン)
Silicone O-ring
Silikon-O-Ring
Joint silicone

**MC14** ×4 53576
オイルシール
Oil seal
Ölabdichtung
Joint d'étanchéité

**MC15** ×2 9805886
マウントネジ
Mount screw
Befestigungsschraube
Vis de montage

**MC16** ×2 51000
サーボセイバースプリング(緑)
Servo saver spring (green)
Servo-Saver-Feder (grün)
Ressort de sauve-servo (vert)

**MC17** ×1 51000
サーボセイバースプリング(黒)
Servo saver spring (black)
Servo-Saver-Feder (schwarz)
Ressort de sauve-servo (noir)

**MC18** ×4 53159
4mmフランジロックナット
Flange lock nut
Sicherungsmutter
Ecrou nylstop à flasque

**MC19** ×4 9805899
11.5×0.5mmスペーサー (青)
Spacer (blue)
Distanzring (blau)
Entretoise (bleu)

**MC20** ×1
アンテナキャップ
Antenna cap
Antennenkappe
Capuchon d'antenne

**MC21** ×10 9805702
6mmスナップピン
Snap pin
Federstift
Epingle métallique

フロントスタビライザー(短)··×1
Front stabilizer (short) 50995
Vorderer Stabilisator (kurz)
Barre anti-roulis avant (courte)

リヤスタビライザー(長)·····×1
Rear stabilizer (long) 50995
Hinterer Stabilisator (lang)
Barre anti-roulis arrière (longue)

ダンパーオイル·············×1
Damper oil 53443
Dämpfer-Öl
Huile pour amortisseurs

スポンジシート·············×1
Sponge tape 6295014
Schaumgummi-Klebeband
Bande adhésive en mousse

両面テープ (黒) ············×1
Double-sided tape (black) 50171
Doppelklebeband (schwarz)
Adhésif double face (noir)

ナイロンバンド ············×3
Nylon band 50595
Nylonband
Collier en nylon

★オプション装着用金具部品
★Metal attachments for option parts

3×10mm丸ビス··×8
Screw
9804159

3×8mm皿ビス··×8
Screw
9805696

5mmピローボールナット··×4
Ball connector nut
9804206

5.5×3mmスペーサー··×4
Spacer
9804152

**AFTER MARKET SERVICE CARD**
When purchasing Tamiya replacement parts, please take or send this form to your local Tamiya dealer so that the parts required can be correctly identified and supplied. Please note that specifications, availability and price are subject to change without notice.

**KUNDENNACHBETREUUNGS-KARTE**
Wenn Sie TAMIYA-Ersatzteile kaufen möchten, nehmen Sie bitte zur Unterstützung dieses Formular mit zu Ihrem örtlichen Fachhändler. Bezüglich der Angaben, der Lagerhaltung der Artikel und der Preise sind Änderungen vorbehalten.

**SERVICE APRES-VENTE**
**LISTE DE PIECES DETACHEES**
Afin de vous permettre de vous procurer des pièces de rechange Tamiya, amenez cette liste à votre point de vente Tamiya qui ne manquera pas de vous renseigner. Veuillez noter que les caractéristiques, disponibilité et prix peuvent changer sans avis préalable.

**PARTS CODE**

| | | |
|---|---|---|
| 9335398 | | Chassis |
| 50988 | *1 | TB Evolution III A Parts (Gear Case) (A1-A8) |
| 51043 | | TB-02 B Parts (Damper Stay) (B1-B3) |
| 51103 | | TB Evolution IV C Parts (Front Upright) (C1) |
| 51104 | *1 | TB Evolution IV D Parts (Sus. Arm) (D1 & D2, 1 pcs.) |
| 51105 | | TB Evolution IV E Parts (Rear Upright) (E1 & E2) |
| 51106 | | TB Evolution IV F2 Parts (C-Hub Carrier 2°) (2R & 2L) |
| 51107 | | TB Evolution IV F4 Parts (C-Hub Carrier 4°) (4R & 4L) |
| 50909 | | TGR K Parts (Body Mount) (K1-K6) |
| 51045 | | TB-02 M Parts (Motor Mount) (M1-M8) |
| 51044 | | TB-02 N Parts (Gear Case) (N1-N6) |
| 51000 | | Hi-Torque Servo Saver (Black) (Q1-Q6, MC16, MC17) |
| 53334 | *1 | Low Friction Damper V Parts (Damper Collar) (V1-V11, 2 pcs.) |
| 0445987 | | Bumper |
| 9334096 | | Gear Bag (52T, 55T, 58T) |
| 50987 | *1 | TB Evolution III Diff. Bevel Gear |
| 51042 | | TB-02 Diff. Joint |
| 4304069 | | Front Brace |
| 4304070 | | Rear Brace |
| 4304072 | | Battery Plate |
| 3455837 | | Propeller Shaft |
| 3455776 | | Heat Sink |
| 51073 | | TB-02 Urethane Bumper S |
| 0440107 | *1 | Wheels (2 pcs.) |
| 53433 | *1 | Medium-Narrow Tires Type A (2 pcs.) |
| 53434 | *1 | Medium-Narrow Soft Inner Foam (2 pcs.) |
| 9404578 | | Metal Parts Bag A |
| 9404579 | | Metal Parts Bag B |
| 9404580 | | Metal Parts Bag C |
| 9805629 | | 3x12mm Tapping Screw (MA1 x4) |
| 50578 | | 3x10mm Countersunk Tapping Screw (MA2 x10) |
| 9805754 | | 3x8mm Tapping Screw (MA3 x10) |
| 9804205 | | 5mm Ball Connector (MA4 x4) |
| 9804206 | | 5mm Ball Connector Nut (MA5 x4) |
| 9805645 | | 3x0.7mm Spacer (MA6 x10) |
| 9805741 | | 3x51.3mm Shaft (MA7 x4) |
| 9804152 | | 5.5x3mm Spacer (MA8 x10) |
| 9804153 | | 5.5x2mm Spacer (MA9 x10) |
| 53126 | | 1510 Sealed Ball Bearing (MA10 x2) |
| 53066 | | 1280 Sealed Ball Bearing (MA11 x3) |
| 53030 | | 850 Sealed Ball Bearing (MA12 x4) |
| 9805670 | | 620 Ball Thrust Bearing (MA13 x2) |
| 9805684 | | 3x12mm Screw (MA14 x2) |
| 9804194 | | 3x10mm Screw (MA15 x2) |
| 50875 | | 5mm Ball Connector (MA16 x8) |
| 51111 | | 4mm Adjuster (for 3mm Screws / MA17 x8) |
| 53563 | *1 | F201 Diff. Plate (MA18 x2) |
| 9805671 | | Diff. Spring (MA20 x2) |
| 49350 | | 2x25mm Cap Screw & 2mm Lock Nut (MA21 & MA22, 2 pcs. each) |
| 53588 | | 10mm Shim Set (MA23 x10...etc.) |
| 50577 | | 3x10mm Tapping Screw (MB1 x10) |
| 9805853 | | 3x8mm Screw (MB2 x5) |
| 9805636 | | 3x6mm Screw (MB3 x2) |
| 50581 | | 3x12mm Countersunk Tapping Screw (MB4 x10) |
| 9805957 | | 3x10mm Countersunk Hex Head Screw (MB5 x10) |
| 9805696 | | 3x8mm Countersunk Head Screw (MB6 x4) |
| 9805628 | | 3x42mm Threaded Shaft (MB7 x2) |
| 9805698 | | 3x28mm Turnbuckle Shaft (MB8 x2) |
| 9805780 | | 3x23mm Turnbuckle Shaft (MB9 x4) |
| 51099 | | TB Evolution IV 2.6x25mm Screw Pin (MB10 x2) |
| 51098 | | TB Evolution IV 2.6x22mm Screw Pin (MB11 x2) |
| 50882 | | TA04 King Pin Set (MB12 x4) |
| 51101 | | TB Evolution IV Ball Connector King Pin (MB13 x2) |
| 9805823 | | 2x8mm Shaft (MB14 x4) |
| 51100 | | TB Evolution IV 4.6x6mm Flanged Tube (MB15 x2) |
| 50586 | | 3mm Washer (MB16 x15) |
| 53587 | | 5mm Shim Set (MB17 x10...etc.) |
| 53270 | | 1060 Sealed Ball Bearing (MB18 x2) |
| 51090 | | 950 Ball Bearing (MB19 x4) |
| 9805972 | | Steering Post (MB20 x2) |
| 9805974 | | 10.5mm Aluminum Post (MB21 x4) |
| 3454312 | | Bearing Holder (MB22) |
| 9805893 | | 1.6x4mm Cap Screw (MB23 x10) |
| 53823 | | Clamp Type Aluminum Wheel Hub (5mm Thick) (MB24 x4...etc.) |
| 3455437 | | Antenna Post (MB25) |
| 53501 | | 42mm Swing Shafts for Assembly Universal Shaft Set (Black, MB26 x2) |
| 53502 | | 42mm Lightweight Rear Swing Shafts for Assembly Universal Shaft Set (Blue, MB27 x2) |
| 53500 | | Cross Joints for Assembly Universal Shaft Set (MB28-MB30) |
| 9805777 | | 3x2.5mm Grub Screw (MB28 x10) |
| 51094 | *1 | TB Evolution IV Wheel Axle (MB31 x2) |
| 4305125 | | Motor Plate (MB32) |
| 9805575 | | 3x18mm Tapping Screw (MC1 x2) |
| 50575 | | 2.6x10mm Tapping Screw (MC2 x5) |
| 9804159 | | 3x10mm Screw (MC3 x10) |
| 9805673 | | Stabilizer End (MC4 x4) |
| 50797 | | 5mm Short Adjuster (MC5 x8) |
| 50588 | | 2mm E-ring (MC6 x15) |
| 9804227 | *1 | Damper Cylinder (w/o Cylinder Nut) (MC7 x2) |
| 9805975 | *1 | Cylinder Nut (MC7 x2) |
| 53440 | *1 | On-Road Tuned Hard Spring Set (MC8 x2...etc.) |
| 9805504 | *1 | Piston Rod (MC9 x2) |
| 53573 | | TRF Damper Piston (3-Holes, MC10 x4) |
| 53574 | | TRF Damper Rod Guide & O-ring Set (MC11-MC13, 4 pcs. each) |
| 53576 | | TRF Damper Oil Seal (MC14 x4) |
| 9805886 | | Mount Screw (MC15 x2) |
| 53159 | | 4mm Anodized Aluminum Flange Lock Nuts (Blue, MC18 x5) |
| 9805899 | | 11.5x0.5mm Spacer (Blue, MC19 x5) |
| 9805702 | | 6mm Snap Pin (MC21 x10) |
| 50995 | | TB Evolution III Stabilizer Set |
| 2990027 | | 2mm Hex Wrench |
| 4305026 | | Wrench |
| 6295014 | | Sponge Tape |
| 50038 | | Tool Set (Box Wrench, 1.5mm Hex Wrench...etc.) |
| 50171 | | Heat Resistant Double-Sided Tape |
| 50595 | | Nylon Band w/Metal Hook (10 pcs.) |
| 53042 | | Ball Diff. Grease |
| 53439 | | Anti-Wear Grease |
| 87025 | | Ceramic Grease |
| 6095010 | | Antenna Pipe (30cm) (Black) |
| 9494086 | | Sticker |
| 1054394 | | Instructions |
| *1 | | Requires 2 sets for one car. |

**R/C SPARE PARTS & HOP-UP OPTIONS**
**Item No.**

| | | |
|---|---|---|
| 50355 | *2 | 18T, 19T AV Pinion Gear Set |
| 50356 | | 20T, 21T AV Pinion Gear Set |
| 50357 | | 22T, 23T AV Pinion Gear Set |
| 50477 | | 24T, 25T AV Pinion Gear Set |
| 53435 | | Medium-Narrow Hard Inner Foam (2 pcs.) |
| 53582 | | Medium-Narrow Medium Inner Foam (2 pcs.) |
| 53696 | | Super Stock Motor TZ |
| 53697 | | Super Stock Motor RZ |
| 53705 | | Reinforced Tires Type B3 (24mm Width, 4 pcs.) |
| *2 | | Only 19T can be used. |

## 部品請求について

★部品をなくしたり、こわした方は、このステッカーが貼られたカスタマーサービス取次店でご注文いただけます。また、当社カスタマーサービスに直接ご注文する場合は、右記の方法でご注文することができます。詳しくは当社カスタマーサービスまでお問い合わせください。

①《現金書留のご利用法》
下のカードにあなたの氏名、住所、郵便番号、電話番号をしっかりと記入してください。必要部品を○でかこみ、代金を現金書留または、定額小為替（100円以下は切手可）と一緒にお申し込みください。
②《郵便振替のご利用法》
郵便局の払込用紙の通信欄に下のカードを参考にITEM番号、スケール、製品名、部品名、数量を必ずご記入ください。振込人住所欄には電話番号もお書きいただき、口座番号·00810-9-1118、加入者名·田宮模型でお振込ください。
③《電話でのご注文もご利用いただけます》
パーツ代金に加えて代引き手数料（315円）をご負担いただければ、代金着払いにより電話でのご注文も承ります。

④《タミヤカード》
タミヤカードを利用されますと部品の入手が早く簡単です。詳しくは、カスタマーサービスまでお問合わせください。
《お問い合わせ番号》
静岡 **054-283-0003**
東京 **03-3899-3765**（静岡へ自動転送）
営業時間/平日（月～金曜日）▶8：00～20：00
土、日、祝日▶8：00～17：00


TAMIYA
株式会社タミヤ
〒422-8610 静岡市駿河区恩田原3-7

0205

*1/10 SCALE R/C HIGH PERFORMANCE RACING CAR*
# TB-02R
**CHASSIS KIT**
1/10 電動RC4WDレーシングカー **TB-02Rシャーシキット**

| | | |
|---|---|---|
| シャーシ | 1,000円 | 9335398 |
| バンパー | 760円 | 0445987 |
| ギヤ袋詰（52T、55T、58T） | 420円 | 9334096 |
| フロントブレイス | 680円 | 4304069 |
| リヤブレイス | 620円 | 4304070 |
| バッテリープレート | 680円 | 4304072 |
| プロペラシャフト | 750円 | 3455837 |
| ヒートシンク | 600円 | 3455776 |
| ホイール（2本） | 550円 | 0440107 |
| 袋詰A | 3,200円 | 9404578 |
| デフスプリング（2個） | 250円 | 9805671 |
| 620スラストベアリング（2個） | 700円 | 9805670 |
| 3×51.3mmシャフト（4本） | 280円 | 9805741 |
| 3×12mmホロービス（2本） | 150円 | 9805684 |
| 3×10mmホロービス（2本） | 150円 | 9804194 |
| 3×12mmタッピングビス（4本） | 170円 | 9805629 |
| 3×8mmタッピングビス（4本） | 180円 | 9805754 |
| 5.5×3mmスペーサー（10個） | 400円 | 9804152 |
| 5.5×2mmスペーサー（10個） | 400円 | 9804153 |
| 3×0.7mmスペーサー（10個） | 280円 | 9805645 |
| 5mmピローボール（4個） | 250円 | 9804205 |
| 5mmピローボールナット（4個） | 260円 | 9804206 |
| 袋詰B | 8,400円 | 9404579 |
| ベアリングホルダー | 650円 | 3454312 |
| 10.5mmアルミポスト（4個） | 480円 | 9805974 |
| ステアリングポスト（2個） | 400円 | 9805972 |
| アンテナポスト | 290円 | 3455437 |
| モータープレート | 120円 | 4305125 |
| 3×42mm両ネジシャフト（2本） | 170円 | 9805628 |
| 3×28mmターンバックルシャフト（2本） | 280円 | 9805698 |
| 3×23mmターンバックルシャフト（4本） | 330円 | 9805780 |
| 3×10mm六角皿ビス（10本） | 230円 | 9805957 |
| 3×8mm丸ビス（5本） | 200円 | 9805853 |
| 3×8mm皿ビス（4本） | 180円 | 9805696 |
| 3×6mm丸ビス（2本） | 160円 | 9805636 |
| 3×2.5mmイモネジ（10本） | 300円 | 9805777 |
| 2×8mmシャフト（4本） | 220円 | 9805823 |
| 1.6×4mmキャップスクリュー（10本） | 280円 | 9805893 |
| 袋詰C | 6,000円 | 9404580 |
| ダンパーシリンダー（シリンダーナット無し·2本） | 2,000円 | 9804227 |
| シリンダーナット（2個） | 370円 | 9805975 |
| ピストンロッド（2本） | 150円 | 9805504 |
| スタビエンド（4個） | 350円 | 9805673 |
| 3×18mmタッピングビス（2本） | 150円 | 9805575 |
| 3×10mm丸ビス（10本） | 220円 | 9804159 |
| 11.5×0.5mmスペーサー（5個） | 330円 | 9805899 |
| ステッカー | 440円 | 9494086 |

この他にも修理や整備のためのRCスペアパーツが発売されています。お近くの模型店店頭、または当社カスタマーサービスでお買い求めください。

| | | 送料 | |
|---|---|---|---|
| Aパーツ | 700円 | 200円 | SP.988 |
| Bパーツ | 400円 | 200円 | SP.1043 |
| Cパーツ | 400円 | 140円 | SP.1103 |
| Dパーツ（1枚） | 700円 | 140円 | SP.1104 |
| Eパーツ | 450円 | 140円 | SP.1105 |
| F2パーツ | 350円 | 140円 | SP.1106 |
| F4パーツ | 350円 | 140円 | SP.1107 |
| Kパーツ | 550円 | 200円 | SP.909 |
| Mパーツ | 500円 | 200円 | SP.1045 |
| Nパーツ | 500円 | 240円 | SP.1044 |
| Qパーツ、サーボセイバースプリング黒·緑 | 700円 | 140円 | SP.1000 |
| Vパーツ（2枚） | 400円 | 140円 | OP.334 |
| ボールデフリングギヤ、ベベルピニオンギヤ各1個 | 400円 | 120円 | SP.987 |
| デフジョイント | 300円 | 140円 | SP.1042 |
| ウレタンバンパー | 250円 | 140円 | SP.1073 |
| タイヤ（2本） | 1,000円 | 240円 | OP.433 |
| モールドインナー（2本） | 350円 | 200円 | OP.434 |
| 2.6×10mmタッピングビス（5本） | 100円 | 80円 | SP.575 |
| 3×10mmタッピングビス（10本） | 100円 | 80円 | SP.577 |
| 3×10mm皿タッピングビス（10本） | 100円 | 80円 | SP.578 |
| 3×12mm皿タッピングビス（10本） | 100円 | 80円 | SP.581 |
| 3mmワッシャー（15個） | 100円 | 80円 | SP.586 |
| 2mmEリング（15個） | 100円 | 80円 | SP.588 |
| 5mmアジャスターS（8個） | 150円 | 90円 | SP.797 |
| 5mmアジャスター（8個） | 200円 | 90円 | SP.875 |
| キングピン（4本） | 150円 | 90円 | SP.882 |
| フロント·リヤスタビライザー | 650円 | 120円 | SP.995 |
| 950ベアリング（4個） | 700円 | 90円 | SP.1090 |
| ホイールアクスル（2本） | 700円 | 120円 | SP.1094 |
| 2.6×22mmスクリューピン（2本） | 300円 | 90円 | SP.1098 |
| 2.6×25mmスクリューピン（2本） | 300円 | 90円 | SP.1099 |
| 4.6×6mmフランジパイプ（2個） | 200円 | 90円 | SP.1100 |
| ピローボールキングピン（2個） | 200円 | 90円 | SP.1101 |
| 4mmアジャスター（8個） | 200円 | 120円 | SP.1111 |
| 850ラバーシールベアリング（4個） | 1,600円 | 120円 | OP.30 |
| 1280ラバーシールベアリング（2個） | 1,200円 | 120円 | OP.66 |
| 1510ラバーシールベアリング（2個） | 1,200円 | 120円 | OP.126 |
| 1060ラバーシールベアリング（2個） | 600円 | 120円 | OP.270 |
| コイルスプリング（ソフト·ミディアム·ハード·エキストラハード 各2本） | 1,000円 | 200円 | OP.440 |
| クロススパイダー、2×9.8mmシャフト、3×2.5mmイモネジ（1台分） | 500円 | 90円 | OP.500 |
| スイングシャフト（黒）（2本） | 1,000円 | 90円 | OP.501 |
| スイングシャフト（青）（2本） | 1,500円 | 90円 | OP.502 |
| デフプレート（2枚） | 250円 | 90円 | OP.563 |
| ピストン（4個） | 450円 | 90円 | OP.573 |
| 3mmOリング（シリコン）、ロッドガイド、テフロンスペーサー（各4個） | 400円 | 90円 | OP.574 |
| オイルシール（4個） | 150円 | 90円 | OP.576 |
| 5×0.1mm、0.2mm、0.3mmシム（各10個） | 400円 | 90円 | OP.587 |
| 10×0.1mm、0.2mm、0.3mmシム（各10個） | 500円 | 90円 | OP.588 |
| ホイールハブ（4個） | 1,500円 | 120円 | OP.823 |
| 2×25mmキャップスクリュー、2mmロックナット（各2個） | 200円 | 90円 | AO.5014 |

《送料について》送料が表示されている部品は、送料が別に必要です。部品を2個以上ご注文の場合、最も高い送料（1個分）だけで結構です。部品の合計が5,000円を超える場合、送料はサービスとなります。
★パーツの価格は予告なく変更となる場合があります。

For Japanese use only! ITEM 49348

住所 □□□-□□□□

電話（　　　）　-

氏名